SAMSUNG

BN68-14546F-02

Quick Setup Guide

VH55B-E VM46B-U VM55B-U VM55B-E

* The colour and the appearance may differ depending on the product, and the content in the manual is subject to change without prior notice to improve the performance.
* Download the user manual from the following Samsung Website for further details.
  http://www.samsung.com/displaysolutions

Checking the Components

(1) Quick Setup Guide (2) Warranty card (Not available in some locations) (3) Regulatory guide (4) Power cord (5) Batteries (AAA x 2) (Not available in some locations) (6) Remote Control (7) DP cable (8) RS232C adapter (9) Wall Mount Adapter x 4 / Screw x 4 (10) External IR cable (Not available in some locations)
Contact the vendor where you purchased the product if any components are missing.
Components may differ in different locations.

Troubleshooting Guide

Issues	Solutions
The screen keeps switching on and off.	Check the cable connection between the product and PC, and ensure the connection is secure.
No Signal is displayed on the screen.	Check that the product is connected correctly with a cable.
	Check that the device connected to the product is powered on.

Specifications

Model Name		VH55B-E	VM46B-U	VM55B-U	VM55B-E
Panel	Size	55 CLASS (54.6 inches / 138.7 cm)	46 CLASS (45.9 inches / 116.8 cm)	55 CLASS (54.6 inches / 138.7 cm)	55 CLASS (54.6 inches / 138.7 cm)
	Display area	1209.6 mm (H) x 680.4 mm (V)	1018.08 mm (H) x 572.67 mm (V)	1209.6 mm (H) x 680.4 mm (V)	1209.6 mm (H) x 680.4 mm (V)
Power Supply		AC100-240V~ 50/60Hz Refer to the label at the back of the product as the standard voltage can vary in different countries.			
Environmental considerations	Operating	Temperature : 0 °C – 40 °C (32 °F – 104 °F) Humidity : 10 % – 80 %, non-condensing			
	Storage	Temperature : -20 °C – 45 °C (-4 °F – 113 °F) Humidity : 5 % – 95 %, non-condensing			

* This is a class A product. In a domestic environment this product may cause radio interference in which case the user may be required to take adequate measures. (Supported models: VM46B-U, VM55B-U)
  This device is a Class B digital apparatus. (Supported models: VH55B-E, VM55B-E)
* For detailed device specifications, visit the Samsung website.
* WARNING: Please ensure this product is inspected by yourself (to identify if there are any defects) prior to any installation. Any defect should be brought to the attention of Samsung as soon as discovered. Please do not install the product if it appears to have a defect. Any damage caused by carelessness in the process of installing the product will be treated as damage caused by yourself (and not a product defect). To determine whether or not this product has been installed Samsung will view evidence of the screw hole label being pierced (as well as any other cosmetic evidence of an installation).

The terms HDMI and HDMI High-Definition Multimedia Interface, and the HDMI Logo are trademarks or registered trademarks of HDMI Licensing Administrator, Inc. in the United States and other countries.

Wall Mount Kit Specifications

1 Model Name	2 VESA screw hole specs (A * B) in millimeters	3 C	4 Standard Screw	5 Quantity
VH55B-E VM46B-U VM55B-U VM55B-E	600 x 400	8 ~ 15 mm 0.8 ~ 1.5 cm	M8	4

Connecting and Using a Source Device

Connecting to a PC

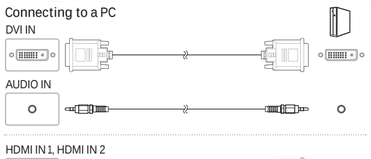

Connecting to a Video Device

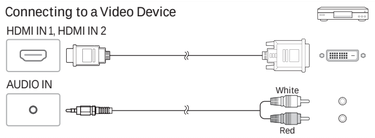

Connecting to an Audio System

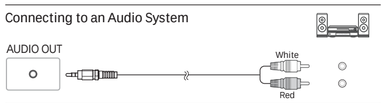

Connecting the LAN Cable

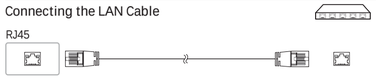

Use Cat7(*STP Type) cable for the connection. (10/100 Mbps)
*STP: Shielded Twist Pair

Connecting an External Monitor

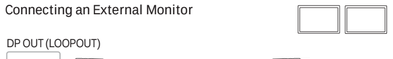

To use old and new models together, first contact the dealer the product was purchased from to check if they are compatible.

Connecting to MDC

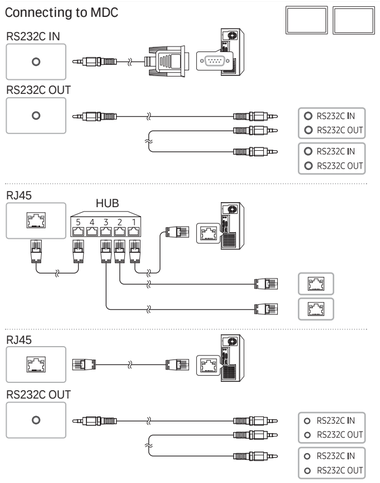

For details on how to use the MDC programme, refer to Help after installing the programme. The MDC programme is available on the website.
http://www.samsung.com/displaysolutions

Contact SAMSUNG WORLD WIDE

Web site: http://www.samsung.com

Country/Area	Customer Care Centre
ALBANIA	045 620 202
AUSTRIA	0800 72 67 864 (0800-SAMSUNG)
BELGIUM	02-201-24-18
BOSNIA	055 233 999
BULGARIA	0800 111 31 - Безплатен за всички оператори *3000 - Цена на един градски разговор или според тарифата на мобилният оператор 09:00 до 18:00 - Понеделник до Петък
CROATIA	072 726 786
CYPRUS	8009 4000 only from landline, toll free
CZECH	800 - SAMSUNG (800-726786) Samsung Electronics Czech and Slovak, s.r.o. V Parku 2323/14, 148 00 - Praha 4
DENMARK	707 019 70
ESTONIA	800-7267
FINLAND	030-6227 515

Country/Area	Customer Care Centre
FRANCE	01 48 63 00 00
GERMANY	06196 77 555 77
GREECE	80111-SAMSUNG (80111 726 7864) only from land line (+30) 210 6897691 from mobile and land line
HUNGARY	06805AMSUNG (0680-726-7864)
IRELAND (EIRE)	0818 717100
ITALIA	800-SAMSUNG (800.7267864)
KOSOVO	038 40 30 90
LATVIA	8000-7267
LITHUANIA	8-800-77777
LUXEMBURG	261 03 710
MONTENEGRO	020 405 888
NETHERLANDS	088 90 90 100
NORTH MACEDONIA	023 207 777
NORWAY	21629099

Country/Area	Customer Care Centre
POLAND	801-172-678* lub +48 22 607-93-33* * (opłata według taryfy operatora)
PORTUGAL	210 608 099 Chamada para a rede fixa nacional Dias úteis das 9h às 20h
ROMANIA	0800872678 - Apel gratuit *8000 - Apel tarifat în rețea Program Call Center Luni - Vineri: 9 AM - 6 PM
SERBIA	011 321 6899
SLOVAKIA	0800 - SAMSUNG (0800-726 786)
SLOVENIA	080 697 267 (brezplačna številka)
SPAIN	91 175 00 15
SWEDEN	0771-400 300
SWITZERLAND	0800 726 786
TÜRKİYE	444 77 11
UK	0333 000 0333

Български

Кратко ръководство за инсталиране

* Цветът и външният вид може да се различават в зависимост от продукта, а съдържанието на ръководството подлежи на промяна без предизвестие с цел подобряване на работата.
* За допълнителна информация изтеглете Ръководството за потребителя от уебсайта на Samsung.

Проверка на компонентите

(1) Кратко ръководство за инсталиране (2) Гаранционна карта (не се предлага на някои места) (3) Регулаторно ръководство (4) Захранващ кабел (5) Батерии (AAA x 2) (не се предлага на някои места) (6) Дистанционно управление (7) DP кабел (8) RS232C адаптер (9) Адаптер за стенна конзола x 4 / Винт x 4 (10) Външен IR кабел (не се предлага на някои места)
Свържете се с продавача, от който сте закупили продукта, ако откриете липсващи компоненти.
Възможно е компонентите да са различни за различните региони.

Свързване и използване на външно устройство

Вижте описанията на предходната страница.
* За връзката използвайте кабел Cat 7 (тип *STP). (10/100 Mbps)
* За да използвате стари и нови модели заедно, първо се свържете с търговеца, от когото е закупен продуктът, за да проверите дали са съвместими.

Свързване към MDC

За подробности относно използването на програмата MDC, след инсталирането ѝ направете справка в Help (Помощ).
Програмата MDC можете да намерите на уеб сайта.

Ръководство за отстраняване на неизправности

Проблеми	Решения
Екранът непрекъснато се включва и изключва.	Проверете кабелната връзка между продукта и компютъра и се уверете, че връзката е сигурна.
На екрана се показва No Signal.	Проверете дали продуктът текущо е свързан с кабел.
	Проверете дали устройството, свързано към продукта е включено.

Спецификации на комплекта за монтиране на стена

1 Име на модел / 2 VESA спецификации на отвора на винтовете (A * B) в милиметри / 3 C / 4 Стандартен винт / 5 Количество / 6 Конзола за монтиране на стена / 7 Продукт

* Това е продукт от клас A. В битова среда този продукт може да причини радиосмущения и в този случай може да се изисква от потребителя да вземе адекватни мерки. (Поддържани модели: VM46B-U, VM55B-U)
  Това устройство е цифров апарат от клас B. (Поддържани модели: VH55B-E, VM55B-E)
* За подробни спецификации на устройства посетете уеб сайта на Samsung.
* **ПРЕДУПРЕЖДЕНИЕ:** Моля, проверете този продукт (за наличие на някакви дефекти) преди монтиране. Ако откриете някакъв дефект, трябва незабавно да информирате Samsung. Не монтирайте продукта, ако имате съмнение, че е дефектен. Всяка повреда, дължаща се на небрежност в процеса на монтиране на продукта, ще бъде считана за повреда, причинена от Вас (а не като дефект на продукта). За да определи дали този продукт е монтиран или не, като доказателство Samsung ще провери дали етикетът на отвора на винта е пробит (както и други козметични признаци за монтаж).

Hrvatski

Kratki vodič za postavljanje

* Boja i izgled mogu se razlikovati ovisno o proizvodu, a sadržaj ovog priručnika podložan je promjeni radi poboljšanja performansi bez prethodne obavijesti.
* Preuzmite korisnički priručnik sa sljedećeg web-mjesta tvrtke Samsung radi dodatnih pojedinosti.

Provjera komponenti

(1) Kratki vodič za postavljanje (2) Kartica Jamstvo (Nije dostupno na nekim lokacijama) (3) Priručnik s regulatornim podacima (4) Kabel za napajanje (5) Baterije (AAA x 2) (Nije dostupno na nekim lokacijama) (6) Daljinski upravljač (7) DP kabel (8) RS232C adapter (9) Adapter za zidni nosač x 4 / Vijak x 4 (10) Vanjski kabel IR (Nije dostupno na nekim lokacijama)
Ako neke komponente nedostaju, obratite se dobavljaču kod kojeg ste kupili proizvod.
Komponente se mogu razlikovati na različitim lokacijama.

Priključivanje i korištenje uređaja koji je izvor signala

Pročitajte opise na prethodnoj stranici.
* Za vezu koristite kabel kategorije 7 (vrste STP*). (10/100 Mb/s)
* Da biste zajedno koristili stare i nove modele, najprije se obratite zastupniku od kojeg ste kupili proizvod kako biste provjerili jesu li kompatibilni.

Povezivanje s MDC-om

Informacije o korištenju MDC programa potražite u datotekama pomoći nakon instalacije programa.
MDC program dostupan je na web-mjestu.

Vodič za rješavanje problema

Problemi	Rješenja
Zaslon se neprestano uključuje i isključuje.	Provjerite kabel koji povezuje proizvod i računalo kako biste ustanovili je li dobro priključen.
No Signal se prikazuje na zaslonu.	Provjerite je li proizvod pravilno povezan pomoću kabela.
	Provjerite je li uređaj povezan s proizvodom uključen.

Specifikacije za komplet za postavljanje na zid

1 Naziv modela / 2 Specifikacije za VESA otvor vijka (A * B) u milimetrima / 3 C / 4 Standardni vijak / 5 Količina / 6 Zidni nosač / 7 Proizvod

* Ovo je proizvod razreda A. U unutrašnjem okruženju ovaj proizvod može uzrokovati radijsku interferenciju koju će korisnik morati ukloniti poduzimanjem odgovarajućih mjera. (Podržani modeli: VM46B-U, VM55B-U)
  Ovo je digitalni uređaj klase B. (Podržani modeli: VH55B-E, VM55B-E)
* Kako biste pročitali detaljne značajke uređaja, posjetite mrežne stranice tvrtke Samsung.
* **UPOZORENJE:** Prije montaže pregledajte proizvod (kako biste otkrili moguće nedostatke). Sve nedostatke morate prijaviti tvrtki Samsung odmah nakon njihova otkrivanja. Nemojte montirati proizvod ako vam se čini da ima nedostatak. Sve štete prouzročene nemarom u postupku montaže proizvoda tretirat će se kao štete koje ste sami prouzročili (a ne kao nedostatak proizvoda). Da bi se utvrdilo je li ovaj proizvod montiran, Samsung će pregledati dokaze o probušenoj oznaci na rupi za vijak (kao i druge kozmetičke dokaze o montaži).

Čeština

Příručka pro rychlou instalaci

* Barva a vzhled se mohou lišit podle výrobku. Obsah příručky může být změněn bez předchozího upozornění za účelem zlepšení výkonu výrobku.
* Další podrobnosti naleznete v uživatelské příručce, kterou si můžete stáhnout z webu Samsung.

Kontrola příslušenství

(1) Příručka pro rychlou instalaci (2) Záruční list (V některých zemích není k dispozici) (3) Bezpečnostní pokyny a standardy (4) Napájecí šňůra (5) Baterie (AAA x 2) (V některých zemích není k dispozici) (6) Dálkový ovladač (7) Kabel DP (8) Adaptér RS232C (9) Adaptér pro montáž na zeď x 4 / Šroub x 4 (10) Externí kabel IR (V některých zemích není k dispozici)
V případě chybějícího příslušenství se obraťte na prodejce.
Dodávané součásti se mohou lišit podle oblasti.

Připojení a používání vstupních zařízení

Podrobnosti naleznete v popisu na předchozí stránce.
* Pro připojení použijte kabel Cat 7 (typ STP*). (10/100 Mb/s)
* Chcete-li používat zároveň staré a nové modely, nejprve se obraťte na prodejce, u kterého jste produkt zakoupili, abyste zjistili, zda jsou tato zařízení kompatibilní.

Připojení k aplikaci MDC

Podrobnosti o tom, jak používat program MDC, naleznete v nápovědě po dokončení instalace programu.
Program MDC je dostupný na webu.

Průvodce odstraňováním potíží

Problémy	Řešení
Obrazovka se stále zapíná a vypíná.	Zkontrolujte propojení výrobku a počítače kabelem a ujistěte se, že je kabel řádně připojen.
Na obrazovce se zobrazuje zpráva No Signal.	Zkontrolujte, zda je výrobek řádně připojen kabelem.
	Zkontrolujte, zda je připojené zařízení zapnuté.

Specifikace sady pro upevnění na zeď

1 Název modelu / 2 Specifikace otvorů pro šrouby standardu VESA (A * B) v milimetrech / 3 C / 4 Standardní šroub / 5 Množství / 6 Držák na stěnu / 7 Produkt

* Jedná se o produkt třídy A. V domácím prostředí může tento produkt způsobovat vysokofrekvenční rušení a v takovém případě musí uživatel podniknout odpovídající opatření. (Podporované modely: VM46B-U, VM55B-U)
  Tento výrobek je digitálním zařízením třídy B. (Podporované modely: VH55B-E, VM55B-E)
* Podrobné specifikace telefonu naleznete na webu Samsung.
* **VAROVÁNÍ:** Je třeba, abyste před instalací sami zkontrolovali, zda tento výrobek nemá závadu. V případě zjištění závady je třeba o této skutečnosti společnost Samsung neprodleně informovat. Neinstalujte výrobek, pokud je zjevné, že má závadu. Poškození výrobku při instalaci v důsledku nepozornosti je považováno za poškození, které jste si způsobili sami (nikoli za závadu výrobku). Společnost Samsung dokáže zjistit, že jste se pokusili o instalaci výrobku podle toho, zda byl poškozen štítek na otvoru pro šroub (nebo na základě jiných stop po instalaci).

Dansk

Hurtig opsætningsvejledning

* Farven og udseendet kan – afhængigt af produktet – være anderledes, og indholdet i brugervejledningen kan ændres uden forudgående varsel for at forbedre ydelsen.
* Download brugermanualen fra følgende Samsung-hjemmeside for yderligere detaljer.

Kontrol med komponenterne

(1) Hurtig opsætningsvejledning (2) Garantikort (ikke til rådighed visse steder) (3) Lovgivningsmæssig vejledning (4) Strømkabel (5) Batterier (AAA x 2) (ikke til rådighed visse steder) (6) Fjernbetjening (7) DP-kabel (8) RS232C-adapter (9) Adapter til vægbeslag x 4 / Skrue x 4 (10) Eksternt IR-kabel (ikke til rådighed visse steder)
Kontakt forhandleren, hvor du købte produktet, hvis der mangler nogle komponenter.
Komponenter kan variere på forskellige geografiske steder.

Tilslutning og brug af en kildeenhed

Der henvises til beskrivelserne på forrige side.
* Foretag tilslutningen ved hjælp af et Cat 7-kabel (*STP-typen). (10/100 Mbps)
* Hvis man vil bruge gamle og nye modeller sammen, skal kan først kontakte den forhandler, hvor man købte produktet, for at kontrollere, om modellerne er kompatible.

Tilslutning til MDC

Du kan finde oplysninger om brugen af MDC-programmet i hjælpen, når du har installeret programmet.
MDC-programmet findes på webstedet.

Problemløsningsvejledning

Problemer	Løsninger
Skærmen bliver ved med at tænde og slukke.	Kontroller kabelforbindelsen mellem produktet og pc'en, og sørg for, at tilslutningen er sikker.
No Signal vises på skærmen.	Kontroller, at produktet er tilsluttet korrekt med et kabel.
	Kontroller, at den enhed, der er sluttet til produktet, er tændt.

Specifikationer til vægbeslag

1 Modelnavn / 2 VESA-skrueholdspecifikationer (A * B) i mm / 3 C / 4 Standardskrue / 5 Antal / 6 Vægmonteringsbeslag / 7 Produkt

* Dette er et produkt i klasse A. I et hjemligt miljø kan dette produkt muligvis forårsage radiointerferens, hvilket betyder, at brugeren bliver nødt til at tage de fornødne forholdsregler. (Understøttede modeller: VM46B-U, VM55B-U)
  Dette er et klasse B digitalt apparat. (Understøttede modeller: VH55B-E, VM55B-E)
* Hvis du ønsker flere enhedsspecifikationer, skal du besøge webstedet Samsung.
* **ADVARSEL:** Sørg for, at dette produkt inspiceres af dig selv (for at identificere eventuelle defekter) før installation. Samsung bør underrettes om eventuelle defekter, så snart disse opdages. Installér ikke produktet, hvis det vises at have en defekt. Eventuelle skader forårsaget af skødeløshed under installationsprocessen for produktet vil blive anset som værende selvforskyldt skade (og ikke en defekt ved produktet). For at afgøre hvorvidt dette produkt har været installeret, vil Samsung undersøge bevismaterialet i form af, om skruehullets mærkat er blevet gennemboret (samt andet kosmetisk bevis på en installation).

Deutsch

Kurzanleitung zur Konfiguration

* Farbe und Aussehen des Geräts sind geräteabhängig, und jederzeitige Änderungen am Inhalt des Handbuchs zum Zweck der Leistungssteigerung sind vorbehalten.
* Weitere Informationen finden Sie im Benutzerhandbuch, das Sie von der folgenden Samsung Website herunterladen können.

Überprüfen des Lieferumfangs

(1) Kurzanleitung zur Konfiguration (2) Garantiekarte (nicht überall verfügbar) (3) Erklärungen zur Einhaltung gesetzlicher Vorschriften (4) Netzkabel (5) Batterien (AAA x 2) (nicht überall verfügbar) (6) Fernbedienung (7) DP-Kabel (8) RS232C-Adapter (9) Adapter für die Wandhalterung x 4 / Schraube x 4 (10) Externes IR-Kabel (nicht überall verfügbar)
Wenn Komponenten fehlen, wenden Sie sich an den Anbieter, bei dem Sie das Gerät gekauft haben.
Der Inhalt der Lieferkiste kann sich je nach Standort unterscheiden.

Anschließen und Verwenden eines externen Geräts

Berücksichtigen Sie die Beschreibungen auf der vorherigen Seite.
* Verwenden Sie ein Cat 7-Kabel (STP*-Typ) für die Verbindung. (10/100 Mbit/s)
* Für die gemeinsame Verwendung von alten und neuen Modellen kontaktieren Sie bitte zuerst den Händler, bei dem Sie die Produkte gekauft haben, um deren Kompatibilität zu prüfen.

Verbinden mit MDC

Informationen zur Verwendung des Programms MDC finden Sie nach der Installation in der Hilfe.
Das Programm MDC ist auf der Website erhältlich.

Handbuch zur Fehlerbehebung

Problem	Lösungen
Der Bildschirm wird ständig ein- und ausgeschaltet.	Überprüfen Sie die Kabelverbindung zwischen dem Gerät und dem PC.
Kein Signal wird auf dem Bildschirm angezeigt.	Überprüfen Sie, ob das Gerät korrekt über ein Kabel angeschlossen ist.
	Überprüfen Sie, ob das angeschlossene Gerät eingeschaltet ist.

Spezifikationen des Wandhalterungskits

1 Modellname / 2 Daten der VESA-Gewindebohrung (A * B) in mm / 3 C / 4 Standardschraube / 5 Menge / 6 Wandhalterung / 7 Produkt

* Dies ist ein Produkt der Klasse A. In einer häuslichen Umgebung kann dieses Produkt Funkstörungen verursachen. In solchen Fällen obliegt es dem Nutzer, angemessene Maßnahmen zu ergreifen. (Unterstützte Modelle: VM46B-U, VM55B-U)
  Dies ist ein digitales Gerät der Klasse B. (Unterstützte Modelle: VH55B-E, VM55B-E)
* Detaillierte technischen Daten des Geräts finden Sie auf der Website von Samsung.
* **WARNUNG:** Bitte achten Sie darauf, dieses Produkt vor der Installation zu überprüfen (um festzustellen, ob es irgendwelche Defekte gibt). Jegliche Defekte sind Samsung unverzüglich nach deren Entdeckung mitzuteilen. Bitte installieren Sie das Produkt nicht, wenn es einen Defekt zu haben scheint. Alle Schäden, die durch Unachtsamkeit bei der Installation des Produkts entstehen, werden als von Ihnen selbst verursachte Schäden (und nicht als Produktfehler) behandelt. Um festzustellen, ob dieses Produkt installiert wurde oder nicht, wird Samsung auf Hinweise für das Durchstechen des Schraubenlochetiketts achten (sowie auf alle anderen kosmetischen Beweise für eine Installation).

Nederlands

Beknopte installatiehandleiding

* De kleur en het uiterlijk kunnen afwijken, afhankelijk van het product. Ook kan de inhoud van de handleiding zonder voorafgaand bericht worden gewijzigd om de prestaties te verbeteren.
* Download de gebruikershandleiding van de volgende website van Samsung voor meer details.

De componenten controleren

(1) Beknopte installatiehandleiding (2) Garantiekaart (Niet overal beschikbaar) (3) Voorschriften (4) Netsnoer (5) Batterijen (AAA x 2) (Niet overal beschikbaar) (6) Afstandsbediening (7) DP-kabel (8) RS232C-adapter (9) Hulpstuk voor wandmontage x 4 / Schroef x 4 (10) Externe IR-kabel (Niet overal beschikbaar)
Indien er componenten ontbreken, neemt u contact op met de leverancier waar u het product hebt gekocht.
De componenten kunnen verschillen, afhankelijk van de locatie.

Een bronapparaat aansluiten en gebruiken

Raadpleeg de beschrijvingen op de vorige pagina.
* Gebruik voor de verbinding een kabel van categorie 7 (STP*). (10/100 Mbps)
* Als u oude en nieuwe modellen samen wilt gebruiken, neemt u contact op met de leverancier bij wie u het product hebt aangeschaft om na te gaan of de modellen compatibel zijn.

Verbinden met MDC

Raadpleeg Help na installatie van het MDC-programma, als u meer informatie wilt over het gebruik van het programma.
Het MDC-programma is beschikbaar op de website.

Problemen oplossen

Problemen	Oplossingen
Het scherm wordt constant in- en uitgeschakeld.	Controleer de kabelverbinding tussen de het product en de computer en zorg ervoor dat de kabels goed zijn bevestigd.
No Signal wordt weergegeven op het scherm.	Controleer of het product goed is verbonden met een kabel.
	Controleer of het apparaat dat op het product is aangesloten, is ingeschakeld.

Specificaties wandmontageset

1 Modelnaam / 2 Specificatie van de VESA-schroefgaten (A * B) in millimeters / 3 C / 4 Standaardschroef / 5 Aantal / 6 Wandbeugel / 7 Product

* Dit is een product van klasse A. In een huiselijke omgeving kan dit product radio-interferentie veroorzaken, waarbij de gebruiker mogelijk passende maatregelen moet treffen. (Ondersteunde modellen: VM46B-U, VM55B-U)
  Dit apparaat is een digitaal apparaat van klasse B. (Ondersteunde modellen: VH55B-E, VM55B-E)
* Raadpleeg de website van Samsung voor de gedetailleerde specificaties van het apparaat.
* **WAARSCHUWING:** Zorg ervoor dat u zelf dit product nakijkt (om na te gaan of er defecten zijn) voordat u het installeert. Elk defect moet zo snel mogelijk na de vaststelling ervan aan Samsung worden gemeld. Installeer het product niet als het een defect blijkt te hebben. Elke schade die veroorzaakt wordt door onvoorzichtigheid tijdens de installatie van het product, wordt als door uzelf aangebrachte schade beschouwd (en niet als een defect van het product). Om te bepalen of dit product wel of niet is geïnstalleerd, gaat Samsung na of het label op het schroefgat is doorboord (evenals elk ander cosmetisch bewijs van een installatie).

Eesti keel

Kiirjuhend

* Värv ja välimus võivad olenevalt tootest erineda ja selle juhendi sisu võib ette teatamata muutuda, et tagada parem jõudlus.
* Lisateabe saamiseks laadige ettevõtte Samsung kodulehelt alla kasutusjuhend.

Komponentide kontrollimine

(1) Kiirjuhend (2) Garantiikaart (Pole saadaval osades piirkondades) (3) Normatiivne juhend (4) Toitejuhe (5) Patareid (AAA x 2) (Pole saadaval osades piirkondades) (6) Kaugjuhtimine (7) DP-kaabel (8) Adapter RS232C (9) Seinakinnituse adapter x 4 / Kruvi x 4 (10) Väline IR-kaabel (Pole saadaval osades piirkondades)
Kui mõni komponent on puudu, võtke ühendust edasimüüjaga, kellelt toote ostsite.
Komponendid võivad erinevates asukohtades erineda.

Allikaseadme ühendamine ja kasutamine

Vaadake eelmisel lehel olevaid kirjeldusi.
* Kasutage ühendamiseks kaablit Cat 7 (*STP-tüüpi). (10/100 mbit/s)
* Kui soovite kasutada koos uusi ja vanu mudeleid, võtke esmalt ühendust toote edasimüüjaga, et kontrollida, kas mudelid ühilduvad.

Ühenduse loomine rakendusega MDC

Lisateavet MDC programmi kasutamise kohta saate vaadata pärast programmi installimist jaotisest Spikker.
MDC programm on saadaval veebisaidil.

Tõrkeotsingu juhend

Probleemid	Lahendused
Ekraan lülitub korduvalt sisse ja välja.	Kontrollige toote ja arvuti vahelise kaabli ühendust ja veenduge, et ühendus on kindel.
Ekraanil kuvatakse teade No Signal.	Kontrollige, kas toode on kaabliga korralikult ühendatud.
	Kontrollige, kas tootega ühendatud seade on sisse lülitatud.

Seinakinnituse komplekti tehnilised andmed

1 Mudeli nimi / 2 VESA kruviaukude mõõdud (A * B) millimeetrites / 3 C / 4 Standardne kruvi / 5 Kogus / 6 Seinakinnitusklamber / 7 Toode

* See on A-klassi toode. Koduses keskkonnas võib see toode põhjustada raadiohäireid, mille korral võib kasutajal olla vaja sobivaid meetmeid rakendada. (Toetatud mudelid: VM46B-U, VM55B-U)
  See seade on B-klassi digitaalseade. (Toetatud mudelid: VH55B-E, VM55B-E)
* Seadme täpsemate tehniliste andmete vaatamiseks külastage ettevõtte Samsung veebilehte.
* **Hoiatus:** Enne paigaldamist veenduge isiklikult, et toode ei oleks defektne (otsige tootevigu). Vea avastamisel tuleb Samsungi sellest kohe teavitada. Ärge paigaldage toodet, kui see on defektne. Toote paigaldamisel hooletusest tekkinud mis tahes kahju peetakse kahjuks, mille olete ise tekitanud (mitte tooteveaks). Selleks et teha kindlaks, kas toodet on püütud paigaldada, kontrollib Samsung, kas keermestatud ava on kruviga läbistatud (ja otsib ka muid silmatorkavaid tõendeid toote paigaldamise kohta).

Suomi

Pika-asetusopas

* Tuotteiden väri ja ulkoasu saattavat vaihdella, ja käyttöoppaan sisältöä voidaan laitteen toiminnan parantamiseksi muuttaa ilman ennakkoilmoitusta.
* Saat lisätietoja lataamalla käyttöoppaan seuraavasta Samsung sivustosta.

Osien tarkistaminen

(1) Pika-asetusopas (2) Takuukortti (Ei saatavilla joillain alueilla) (3) Säädösopas (4) Virtajohto (5) Paristot (AAA x 2) (Ei saatavilla joillain alueilla) (6) Kaukosäädin (7) DP-kaapeli (8) RS232C-sovitin (9) Seinätelineen sovitin x 4 / Ruuvi x 4 (10) Ulkoinen IR-kaapeli (Ei saatavilla joillain alueilla)
Jos pakkauksesta puuttuu jokin osa, ota yhteyttä siihen jälleenmyyjään, jolta ostit laitteen.
Osat voivat olla erilaisia eri alueilla.

Lähdelaitteen kytkeminen ja käyttö

Lue edellisellä sivulla olevat kuvaukset.
* Käytä kytkennässä Cat 7 (*STP) -kaapelia. (10/100 Mbps)
* Jotta voisit käyttää vanhoja ja uusia malleja yhdessä, ota ensin yhteyttä tuotteen jälleenmyyjään tarkistaaksesi, ovatko mallit yhteensopivia.

Yhteyden muodostaminen MDC:hen

Lisätietoja MDC-ohjelman käytöstä saat Ohjeesta ohjelman asentamisen jälkeen.
MDC-ohjelma on saatavilla sivustosta.

Vianmääritysopas

Ongelmat	Ratkaisut
Näyttö menee itsestään päälle ja pois päältä.	Tarkista laitteen ja tietokoneen välisen kaabli ühendust ja varmista, että johto on kytketty tiukasti paikoilleen.
No Signal näkyy näytöllä.	Tarkista, onko laitteen johto kytketty oikein.
	Tarkista, että laitteeseen kytketyn toisen laitteen virta on päällä.

Seinätelineen tekniset ominaisuudet

1 Mallin nimi / 2 VESA-ruuvinreikien koko (A * B) millimetreinä / 3 C / 4 Vakioruuvi / 5 Määrä / 6 Seinätelineen pidike / 7 Tuote

* Tämä on luokan A tuote. Tämä tuote saattaa aiheuttaa radiohäiriöitä asuinympäristöissä, jolloin käyttäjä saattaa joutua tekemään korjaavia toimia. (Tuetut mallit: VM46B-U, VM55B-U)
  Tämä laite on luokan B digitaalinen laite. (Tuetut mallit: VH55B-E, VM55B-E)
* Lisätietoja laitteiden ominaisuuksista on Samsung verkkosivustossa.
* **VAROITUS:** Varmista, että olet itse tarkastanut tämän tuotteen (vikojen havaitsemiseksi) ennen sen asentamista. Kaikista vioista tulee ilmoittaa Samsungille heti, kun ne on havaittu. Älä asenna tuotetta, jos se vaikuttaa vialliselta. Tuotteen huolimattomasta asennuksesta aiheutuvat vahingot katsotaan käyttäjän aiheuttamiksi (ei tuotevioiksi). Samsung määrittää, onko tuote asennettu, tarkastamalla, onko ruuvinreikien tarrat puhkaistu (ja tarkastaa myös muut kosmeettiset merkit asennuksesta).

Français

Guide de configuration rapide

* La couleur et l'aspect du produit peuvent varier en fonction du modèle, et le contenu dans le manuel peut être modifié sans préavis pour des raisons d'amélioration des performances.
* Téléchargez le mode d'emploi du site Web de Samsung pour de plus amples informations.

Vérification des composants

(1) Guide de configuration rapide (2) Carte de garantie (Non disponible dans certains pays) (3) Guide réglementaire (4) Cordon d'alimentation (5) Batteries (AAA x 2) (Non disponible dans certains pays) (6) Télécommande (7) Câble DP (8) Adaptateur RS232C (9) Adaptateur pour support mural x 4 / Vis x 4 (10) Câble IR externe (Non disponible dans certains pays)
S'il manque le moindre composant, contactez le revendeur auprès duquel vous avez acheté le produit.
Les composants peuvent être différents suivant la région.

Connexion et utilisation d'un périphérique source

Reportez-vous aux descriptions de la page précédente.
* Utilisez le câble Cat 7(type *STP) pour la connexion. (10/100 Mbit/s)
* Si vous souhaitez utiliser une combinaison de modèles anciens et récents, contactez d'abord le vendeur auquel vous avez acheté le produit pour vérifier si ces modèles sont compatibles.

Connexion à MDC

Pour obtenir des détails sur la manière d'utiliser le programme MDC, reportez-vous à l'Aide après avoir installé le programme.
Le programme MDC est disponible sur le site Web.

Guide de dépannage

Problèmes	Solutions
L'écran s'allume et s'éteint continuellement.	Vérifiez que le câble est connecté correctement entre l'appareil et l'ordinateur.
Aucun signal s'affiche à l'écran.	Vérifiez que l'appareil est connecté correctement à l'aide d'un câble.
	Assurez-vous que le périphérique connecté à l'appareil est sous tension.

Spécifications du kit de montage mural

1 Nom du modèle / 2 Spécifications VESA pour trou de vis (A * B) en millimètres / 3 C / 4 Vis standard / 5 Quantité / 6 Support de fixation murale / 7 Produit

* Ce produit est de classe A. Dans un environnement domestique, ce produit peut provoquer des interférences radio, auquel cas l'utilisateur sera amené à prendre des mesures appropriées. (Modèles pris en charge: VM46B-U, VM55B-U)
  Ce périphérique est un appareil numérique de Classe B. (Modèles pris en charge: VH55B-E, VM55B-E)
* Pour les spécifications détaillées de l'appareil, veuillez visiter le site Web de Samsung.
* AVERTISSEMENT : Veuillez vous assurer que ce produit est inspecté par vous-même (pour identifier la présence de défauts) avant toute installation. Tout défaut doit être porté à l'attention de Samsung dès sa découverte. Veuillez ne pas installer le produit s'il semble présenter un défaut. Tout dommage causé par une négligence pendant le processus d'installation du produit sera considéré comme dommage causé par vous-même (et non comme un défaut du produit). Afin de déterminer si ce produit a été installé ou non, Samsung examinera la preuve de la perforation de l'étiquette du trou de vis (ainsi que toute autre preuve cosmétique d'une installation).

Ελληνικά

Οδηγός γρήγορης εγκατάστασης

* Το χρώμα και η εμφάνιση ενδέχεται να διαφέρουν ανάλογα με το προϊόν. Το περιεχόμενο αυτού του εγχειριδίου μπορεί να αλλάξει χωρίς προειδοποίηση, για λόγους βελτίωσης της απόδοσης.
* Πραγματοποιήστε λήψη του εγχειριδίου χρήσης από τον παρακάτω ιστότοπο της Samsung για περισσότερες λεπτομέρειες.

Έλεγχος των μερών

(1) Οδηγός γρήγορης εγκατάστασης (2) Κάρτα εγγύησης (Δεν διατίθεται σε ορισμένες περιοχές) (3) Οδηγός κανονισμών (4) Καλώδιο ρεύματος (5) Μπαταρίες (AAA x 2) (Δεν διατίθεται σε ορισμένες περιοχές) (6) Τηλεχειριστήριο (7) Καλώδιο DP (8) Προσαρμογέας RS232C (9) Προσαρμογέας τοποθέτησης στον τοίχο x 4 / Βίδες x 4 (10) Εξωτερικό καλώδιο IR (Δεν διατίθεται σε ορισμένες περιοχές)
Επικοινωνήστε με το κατάστημα από όπου αγοράσατε το προϊόν εάν λείπουν κάποια μέρη.
Τα μέρη ενδέχεται να διαφέρουν σε διαφορετικές περιοχές.

Σύνδεση και χρήση μιας συσκευής πηγής

Ανατρέξτε στις περιγραφές που θα βρείτε στην προηγούμενη σελίδα.
* Για τη σύνδεση, χρησιμοποιήστε καλώδιο κατηγορίας 7 (Cat 7) (*τύπου STP). (10/100 Mbps)
* Για να χρησιμοποιήσετε παλαιότερα και νέα μοντέλα μαζί, επικοινωνήστε πρώτα με τον αντιπρόσωπο από τον οποίο αγοράστηκε το προϊόν, για να ελέγξει εάν είναι συμβατά.

Σύνδεση στο MDC

Για λεπτομέρειες σχετικά με τη χρήση του προγράμματος MDC, ανατρέξτε στη Βοήθεια μετά την εγκατάσταση του προγράμματος.
Το πρόγραμμα MDC είναι διαθέσιμο στην τοποθεσία web.

Οδηγός αντιμετώπισης προβλημάτων

Προβλήματα	Λύσεις
Η οθόνη εξακολουθεί να ενεργοποιείται και να απενεργοποιείται.	Ελέγξτε τη σύνδεση καλωδίου μεταξύ του προϊόντος και του υπολογιστή και βεβαιωθείτε ότι η σύνδεση είναι ασφαλής.
Εμφανίζεται το μήνυμα No Signal στην οθόνη.	Βεβαιωθείτε ότι το προϊόν έχει συνδεθεί σωστά με καλώδιο.
	Βεβαιωθείτε ότι η συσκευή που έχει συνδεθεί στο προϊόν είναι ενεργοποιημένη.

Προδιαγραφές του κιτ στερέωσης σε τοίχο

1 Όνομα μοντέλου / 2 Προδιαγραφές οπής βίδας VESA (A * B) σε χιλιοστά / 3 C / 4 Τυπική βίδα / 5 Ποσότητα / 6 Βάση στήριξης σε τοίχο / 7 Προϊόν

* Αυτό το προϊόν εμπίπτει στην κατηγορία προϊόντων κλάσης A. Σε οικιακές συνθήκες αυτό το προϊόν ενδέχεται να προκαλέσει ραδιοπαρεμβολές, και σε αυτήν την περίπτωση ο χρήστης ενδέχεται να χρειαστεί να λάβει πρόσθετα μέτρα. (Υποστηριζόμενα μοντέλα: VM46B-U, VM55B-U)
  Αυτή η συσκευή είναι μια ψηφιακή συσκευή τάξης B. (Υποστηριζόμενα μοντέλα: VH55B-E, VM55B-E)
* Για λεπτομερείς προδιαγραφές της συσκευής, επισκεφτείτε την ιστοσελίδα της Samsung.
* ΠΡΟΕΙΔΟΠΟΙΗΣΗ: Πριν από την εγκατάσταση φροντίστε να επιθεωρήσετε το προϊόν (για να δείτε εάν υπάρχουν τυχόν ελαττώματα). Τυχόν ελάττωμα πρέπει να κοινοποιηθεί στη Samsung μόλις διαπιστωθεί. Μην εγκαθιστάτε το προϊόν σε περίπτωση που έχει κάποιο ελάττωμα. Τυχόν ζημιές που προκαλούνται από απροσεξία κατά τη διαδικασία της εγκατάστασης του προϊόντος θεωρούνται ζημιές που προκλήθηκαν από εσάς (και όχι ελαττώματα του προϊόντος). Για να διαπιστωθεί εάν το προϊόν έχει εγκατασταθεί, η Samsung εξετάζει την ετικέτα με την οπή βιδώματος και εάν αυτή έχει τρυπήσει (καθώς και άλλες ενδείξεις εγκατάστασης στις επιφάνειες του προϊόντος).

Magyar

Gyors telepítési útmutató

* A termék színe és megjelenése a típustól függően eltérhet, és a kézikönyv tartalma a teljesítmény javítása érdekében előzetes értesítés nélkül módosulhat.
* További információért töltse le a felhasználói kézikönyvet az alábbi Samsung weboldalról.

Az alkatrészek meglétének ellenőrzése

(1) Gyors telepítési útmutató (2) Garanciakártya (Nem mindenhol érhető el) (3) Szabályozó útmutató (4) Tápkábel (5) Elemek (AAA x 2) (Nem mindenhol érhető el) (6) Távirányító (7) DP-kábel (8) RS232C adapter (9) Fali adapter x 4 / Csavar x 4 (10) Külső IR kábel (Nem mindenhol érhető el)
Ha bármelyik alkatrész hiányzik, forduljon a forgalmazóhoz.
Az alkatrészek térségenként eltérhetnek.

Forráseszköz csatlakoztatása és használata

Lásd a leírásokat az előző oldalon.
* A csatlakoztatáshoz Cat 7(*STP típusú) kábelt használjon. (10/100 Mbps)
* Ha régi és új modelleket szeretne együtt használni, a kompatibilitást illetően előbb lépjen kapcsolatba azzal a forgalmazóval, akinél a terméket vásárolta.

Csatlakoztatás MDC-hez

Az MDC program használatának részleteit a Súgóban találja, a program telepítését követően.
Az MDC program a honlapon érhető el.

Hibaelhárítási útmutató

Problémák	Megoldások
A képernyő felváltva be- és kikapcsol.	Ellenőrizze a készülék és a számítógép közötti kábeles kapcsolatot, és győződjön meg arról, hogy a csatlakoztatás stabil.
A képernyőn a No Signal üzenet látható.	Győződjön meg arról, hogy a készülék megfelelően van csatlakoztatva a kábellel.
	Ellenőrizze, hogy be van-e kapcsolva a kijelzőhöz csatlakoztatott eszköz.

Fali konzolkészlet jellemzői

1 Típusnév / 2 VESA csavarlyuk jellemzők (A * B) milliméterekben / 3 C / 4 Szabványos csavar / 5 Mennyiség / 6 fali tartókeret / 7 Termék

* Ez egy A osztályú készülék. Lakossági környezetben a készülék rádióinterferenciát okozhat, ez esetben szükség lehet a felhasználó által tett megfelelő intézkedésekre. (Támogatott modellek: VM46B-U, VM55B-U)
  Ez a készülék a B osztályba tartozó digitális készülék. (Támogatott modellek: VH55B-E, VM55B-E)
* Az eszközök részletes műszaki adataiért látogasson el a Samsung honlapjára.
* FIGYELMEZTETÉS: Kérjük, mindenképpen ellenőrizze a készüléket a telepítés előtt (annak kiderítése céljából, hogy vannak-e hibák). Minden hibát a Samsung tudomására kell hozni, amint felfedezték. Kérjük, ne telepítse a készüléket, ha úgy tűnik, hogy az hibás. A készülék telepítésének folyamata során gondatlanságból okozott bármilyen kárt az Ön által okozott károsodásként (és nem termékhibaként) kezeljük. Annak eldöntéséhez, hogy a termék telepítve lett-e vagy sem, a Samsung megvizsgálja, hogy a csavarlyuk-címke át lett-e szúrva (valamint vizsgálja a telepítés bármely más megfigyelhető bizonyítékát is).

Italiano

Guida di installazione rapida

* Il colore e l'aspetto possono variare a seconda del prodotto, inoltre i contenuti del manuale sono soggetti a modifica senza preavviso allo scopo di migliorare le prestazioni del prodotto.
* Per ulteriori dettagli, è possibile scaricare il manuale utente dal seguente sito Web di Samsung.

Verifica dei componenti

(1) Guida di installazione rapida (2) Garanzia (Non disponibile in alcuni paesi) (3) Guida alle normative vigenti (4) Cavo di alimentazione (5) Batterie (AAA x 2) (Non disponibile in alcuni paesi) (6) Telecomando (7) Cavo DP (8) Adattatore RS232C (9) Adattatore supporto a parete x 4 / Viti x 4 (10) Cavo IR esterno (Non disponibile in alcuni paesi)
Se alcuni componenti risultassero mancanti, rivolgersi al punto vendita presso il quale è stato acquistato il prodotto.
I componenti possono variare in base alla località.

Connessione e uso di un dispositivo sorgente

Fare riferimento alle descrizioni riportate alla pagina precedente.
* Utilizzare il cavo Cat 7 (tipo *STP) per la connessione. (10/100 Mbps)
* Per utilizzare contemporaneamente i modelli vecchi e nuovi, contattare innanzitutto il rivenditore da cui è stato acquistato il prodotto per verificarne la compatibilità.

Collegamento a MDC

Per i dettagli su come utilizzare il programma MDC, consultare la guida dopo aver installato il programma.
Il programma MDC è disponibile sul sito Web.

Guida alla risoluzione dei problemi

Problemi	Soluzioni
Lo schermo si accende e si spegne.	Controllare la connessione del cavo tra il prodotto e il PC e verificare che il collegamento sia sicuro.
Sullo schermo viene visualizzato Nessun segnale.	Verificare che il prodotto sia collegato correttamente mediante cavo.
	Verificare che il dispositivo collegato al prodotto sia acceso.

Specifiche del kit di montaggio a parete

1 Nome modello / 2 Specifiche alloggiamento viti VESA (A * B) in millimetri / 3 C / 4 Vite standard / 5 Quantità / 6 Staffa per il montaggio a parete / 7 Prodotto

* Questo è un prodotto di classe A. Nell'ambito di un ambiente domestico potrebbe generare interferenze radio, rendendo necessario per l'utente adottare misure adeguate. (Modelli supportati: VM46B-U, VM55B-U)
  Questo dispositivo è un apparecchio digitale di Classe B. (Modelli supportati: VH55B-E, VM55B-E)
* Per le specifiche dettagliate del dispositivo, visitare il sito Web Samsung.
* AVVERTENZA: Prima dell'installazione, assicurarsi di aver ispezionato il prodotto personalmente (allo scopo di identificare eventuali difetti). Qualsiasi difetto deve essere portato all'attenzione di Samsung immediatamente. Non installare il prodotto in caso di difetti. Qualsiasi danno causato da disattenzione durante l'installazione del prodotto verrà considerato come provocato dall'utente (e non un difetto di fabbrica). Per determinare se il prodotto è stato installato, Samsung controllerà l'integrità dell'etichetta a copertura dell'alloggiamento della vite (o qualsiasi altra prova cosmetica che confermi l'avvenuta installazione).

Latviešu

Ātrās uzstādīšanas pamācība

* Atkarībā no izstrādājuma tā krāsa un izskats var atšķirties, un veiktspējas uzlabošanas nolūkos rokasgrāmatas saturs var tikt mainīts bez iepriekšēja brīdinājuma.
* Lai iegūtu papildinformāciju, lejupielādējiet lietotāja rokasgrāmatu no tālāk norādītās Samsung tīmekļa vietnes.

Sastāvdaļu pārbaude

(1) Ātrās uzstādīšanas pamācība (2) Garantijas karte (nav pieejams dažās atrašanās vietās) (3) Normatīvā dokumentācija (4) Strāvas vads (5) Baterijas (AAA x 2) (nav pieejams dažās atrašanās vietās) (6) Tālvadības pults (7) DP kabelis (8) RS232C adapteris (9) Sienas montāžas adapteris x 4 / Skrūves x 4 (10) Ārējais IR kabelis (nav pieejams dažās atrašanās vietās)
Ja kāda no izstrādājuma sastāvdaļām trūkst, sazinieties ar tā pārdevēju.
Dažādās atrašanās vietās sastāvdaļas var atšķirties.

Avota ierīces pievienošana un izmantošana

Skatiet aprakstus iepriekšējā lappusē.
* Savienojuma izveidei izmantojiet Cat 7 (*STP tipa) kabeli. (10/100 Mbps)
* Ja vēlaties vienlaikus izmantot vecos un jaunos modeļus, vispirms sazinieties ar izplatītāju, no kura iegādājāties izstrādājumu, lai uzzinātu, vai modeļi ir saderīgi.

Savienojuma izveide ar MDC

Plašāku informāciju par programmas MDC lietošanu skatiet sadaļā Palīdzība pēc programmas instalēšanas.
Programma MDC ir pieejama tīmekļa vietnē.

Problēmu novēršanas rokasgrāmata

Problēmas	Risinājumi
Ekrāns nepārtraukti ieslēdzas un izslēdzas.	Pārbaudiet kabeļa savienojumu starp izstrādājumu un datoru un pārliecinieties, ka tas ir rūpīgi pievienots.
Ekrānā tiek parādīts paziņojums No Signal.	Pārbaudiet, vai izstrādājumam pareizi pievienots kabelis.
	Pārbaudiet, vai izstrādājumam pievienotā ierīce ir ieslēgta.

Sienas montāžas komplekta specifikācijas

1 Modeļa nosaukums / 2 VESA skrūvju caurumu izmēri (A*B) milimetros / 3 C / 4 Standarta skrūve / 5 Daudzums / 6 Sienas montāžas balstenis / 7 Izstrādājums

* Šis ir A klases izstrādājums. Mājas apstākļos šis izstrādājums var izraisīt radiosakaru traucējumus, tādā gadījumā lietotājam var būt nepieciešams veikt atbilstošas darbības. (Atbalstītie modeļi: VM46B-U, VM55B-U)
  Šī ierīce ir B klases digitālā ierīce. (Atbalstītie modeļi: VH55B-E, VM55B-E)
* Lai uzzinātu detalizētas ierīces specifikācijas, apmeklējiet Samsung tīmekļa vietni.
* BRĪDINĀJUMS: Pirms uzstādīšanas, lūdzu, apskatiet izstrādājumu (lai noteiktu, vai izstrādājumam nav defektu). Par jebkuru defektu nekavējoties ziņojiet uzņēmumam Samsung. Ja šķiet, ka izstrādājums ir bojāts, lūdzu, neuzstādiet to. Uzstādīšanas laikā radīts bojājums neuzmanīgas rīcības dēļ tiks uzskatīts par jūsu radītu bojājumu (nevis izstrādājuma defektu). Lai noteiktu, vai izstrādājums ir bijis uzstādīts, uzņēmums Samsung pārbaudīs, vai ir caurdurta skrūvju atveru etiķete (kā arī citus kosmētiskos pierādījumus par uzstādīšanu).

Lietuvių kalba

Greitos sąrankos vadovas

* Atsižvelgiant į gaminį, spalva ir išvaizda gali skirtis, o siekiant pagerinti kokybę šio vadovo turinys gali būti keičiamos be išankstinio įspėjimo.
* Jei reikia išsamesnės informacijos, iš „Samsung" svetainės atsisiųskite naudotojo vadovą.

Sudedamųjų dalių tikrinimas

(1) Greitos sąrankos vadovas (2) Garantijos kortelė (Neprieinama kai kuriose vietovėse) (3) Nustatymų vadovas (4) Maitinimo laidas (5) Baterijos (AAA x 2) (Neprieinama kai kuriose vietovėse) (6) Nuotolinio valdymo pultas (7) DP laidas (8) RS232C adapteris (9) Sieninio laikiklio adapteris x 4 / Varžtas x 4 (10) Išorinis IR laidas (Neprieinama kai kuriose vietovėse)
Jeigu trūksta sudedamųjų dalių, kreipkitės į pardavėją, iš kurio įsigijote šį gaminį.
Sudedamosios dalys skirtinguose regionuose gali būti skirtingos.

Šaltinio įrenginio prijungimas ir naudojimas

Žr. ankstesniame puslapyje pateikiamus aprašymus.
* Jungčiai naudokite „Cat 7" (*STP tipo) laidą. (10/100 Mbps)
* Norėdami kartu naudoti senus ir naujus modelius, pirmiausia susisiekite su prekybos atstovu, iš kurio įsigijote gaminį, ir išsiaiškinkite, ar jie yra suderinami.

Prisijungimas prie MDC

Įdiegę programą, išsamesnės informacijos apie MDC programos naudojimą rasite žinyne.
MDC programą rasite svetainėje.

Gedimų nustatymo ir šalinimo instrukcija

Problemos	Sprendimai
Ekranas vis įsijungia ir išsijungia.	Patikrinkite laidą, kuriuo gaminys prijungtas prie kompiuterio, ir įsitikinkite, kad jis gerai pritvirtintas.
Ekrane parodoma No Signal.	Patikrinkite, ar gaminys tinkamai prijungtas laidu.
	Patikrinkite, ar įjungtas įrenginio, kuris prijungtas prie gaminio, maitinimas.

Sieninio laikiklio komplekto specifikacijos

1 Modelio pavadinimas / 2 VESA varžtų skylių specifikacijos (A * B) milimetrais / 3 C / 4 Standartinis varžtas / 5 Kiekis / 6 Montavimo prie sienos laikiklis / 7 Gaminys

* Tai yra A klasės gaminys. Buitinėje aplinkoje šis gaminys gali sukelti radijo dažnių trukdžius, todėl naudotojui gali tekti imtis atitinkamų priemonių. (Palaikomi modeliai: VM46B-U, VM55B-U)
  Šis įrenginys yra B klasės skaitmeninis aparatas. (Palaikomi modeliai: VH55B-E, VM55B-E)
* Jei reikia išsamių įrenginio specifikacijų, apsilankykite „Samsung" svetainėje.
* ĮSPĖJIMAS: Prieš pradėdami montavimą patys atidžiai patikrinkite gaminį (įsitikinkite, ar nėra pažeidimų). Apie visus aptiktus pažeidimus nedelsdami praneškite „Samsung". Nemontuokite gaminio, jei pastebėjote bet kokį jo pažeidimą. Bet kokia žala, atsiradusi dėl neatsargumo montuojant, bus laikoma jūsų padaryta žala (tai nebus laikoma gaminio pažeidimu). Norėdama nustatyti, ar gaminys buvo sumontuotas, „Samsung" patikrins, ar yra pradurtos varžtų angų etiketės (taip pat ieškos bet kokių kitų kosmetinių pakitimų, įrodančių, kad gaminys buvo sumontuotas).

Norsk

Hurtigoppsettveiledning

* Fargen og utseendet kan variere avhengig av produktet, og innholdet i denne håndboken kan bli endret uten forvarsel for å forbedre ytelsen.
* Last ned brukerhåndboken fra det følgende Samsung-nettstedet for ytterligere detaljer.

Kontrollere komponentene

(1) Hurtigoppsettveiledning (2) Garantikort (Ikke tilgjengelig enkelte steder) (3) Veiledning om lover og forskrifter (4) Strømledning (5) Batterier (AAA x 2) (Ikke tilgjengelig enkelte steder) (6) Fjernkontroll (7) DP-kabel (8) RS232C-adapter (9) Adapter for veggfeste x 4 / Skrue x 4 (10) Ekstern IR-kabel (Ikke tilgjengelig enkelte steder)
Kontakt leverandøren du kjøpte produktet av hvis det mangler noen komponenter.
Komponenter kan variere på forskjellige steder.

Koble til og bruke en kildeenhet

Se beskrivelsene på forrige side.
* Bruk en Cat 7-kabel (*STP-type) for tilkoblingen. (10/100 Mbps)
* For å bruke gamle og nye modeller sammen, ta først kontakt med forhandleren som solgte produktet for å sjekke om de er kompatible.

Koble til MDC

Du finner opplysninger om hvordan du bruker MDC-programmet i hjelpen etter at du har installert programmet.
MDC-programmet er tilgjengelig på nettstedet.

Feilsøkingsveiledning

Problemer	Løsninger
Skjermen slår seg av og på.	Kontroller kabeltilkoblingen mellom produktet og PC-en og kontroller at forbindelsen er sikker.
No Signal vises på skjermen.	Kontroller at produktet er koblet riktig til med en kabel.
	Kontroller at enheten som er koblet til produktet er slått på.

Spesifikasjoner for veggfeste

1 Modellnavn / 2 VESA-spesifikasjoner for skruehull (A × B) i millimeter / 3 C / 4 Standardskrue / 5 Antall / 6 Veggfestebrakett / 7 Produkt

* Dette er et klasse A-produkt. I en privat husholdning kan dette produktet forårsake radiointerferens. I slike tilfeller må brukeren selv ta nødvendige forholdsregler. (Støttede modeller: VM46B-U, VM55B-U)
  Denne enheten er et digitalt apparat i klasse B. (Støttede modeller: VH55B-E, VM55B-E)
* Du finner detaljerte spesifikasjoner for enheten på nettstedet til Samsung.
* ADVARSEL: Sørg for at du undersøker produktet selv (for å finne eventuelle defekter) før installasjonen. Alle defekter må rapporteres til Samsung så snart de oppdages. Du må ikke installere produktet hvis det ser ut til å ha en defekt. Alle skader som oppstår på grunn av skjødeløshet under installasjonen av produktet, vil bli behandlet som skader som er forårsaket av deg selv (og ikke som en produktdefekt). For å avgjøre om produktet er installert, vil Samsung undersøke om det er laget hull i skruehullsetiketten (og andre kosmetiske tegn på installasjon).

Polski

Skrócona instrukcja konfiguracji

* Kolor i wygląd mogą się różnić w zależności od produktu. Treść tej instrukcji obsługi może bez wcześniejszego powiadomienia ulec zmianie w celu poprawy jakości pracy produktu.
* Więcej informacji można uzyskać, pobierając instrukcję obsługi z poniższej strony internetowej firmy Samsung.

Sprawdzanie zawartości

(1) Skrócona instrukcja konfiguracji (2) Karta gwarancyjna (Dostępna w zależności od kraju) (3) Instrukcja montażu (4) Kabel zasilający (5) Baterie (AAA x 2) (Dostępna w zależności od kraju) (6) Pilot (7) Kabel DP (8) Adapter RS232C (9) Adapter uchwytu ściennego x 4 / Śruba x 4 (10) Kabel zewnętrznego czujnika IR (Dostępna w zależności od kraju)
Jeżeli brakuje jakichkolwiek elementów, skontaktuj się ze sprzedawcą produktu.
Zawartość opakowania może się różnić w zależności od miejsca zakupu.

Podłączanie i korzystanie z urządzenia źródłowego

Należy się zapoznać z opisami na poprzedniej stronie.
* Użyć kabla kategorii 7 (typu STP*). (10/100 Mbps)
* Aby używać równocześnie starych i nowych modeli, należy najpierw skontaktować się z dystrybutorem, od którego został zakupiony produkt, aby uzyskać informację dotyczącą zgodności.

Ustanawianie połączenia z aplikacją MDC

Szczegółowe informacje na temat korzystania z programu MDC można znaleźć w pomocy dostępnej po zainstalowaniu programu.
Program MDC jest dostępny na stronie internetowej.

Instrukcja rozwiązywania problemów

Problem	Rozwiązanie
Ekran naprzemiennie włącza się i wyłącza.	Sprawdź połączenie między urządzeniem a komputerem i upewnij się, że zostało wykonane poprawnie.
Na ekranie pojawia się komunikat Brak sygnału.	Upewnij się, że urządzenie jest prawidłowo podłączone kablem.
	Sprawdź, czy urządzenie podłączone do monitora jest włączone.

Dane techniczne zestawu do montażu ściennego

1 Nazwa modelu / 2 Rozstaw otworów na śruby zgodne ze standardem VESA (A * B) w milimetrach / 3 C / 4 Śruby standardowe / 5 Liczba szt. / 6 Uchwyt wspornika naściennego / 7 Produkt

* To jest produkt klasy A. W środowisku domowym ten produkt może powodować zakłócenia fal radiowych. W takim przypadku może być wymagane podjęcie odpowiednich środków. (Obsługiwane modele: VM46B-U, VM55B-U)
  To urządzenie zaliczane jest do kategorii sprzętu cyfrowego klasy B. (Obsługiwane modele: VH55B-E, VM55B-E)
* Szczegółowe dane techniczne urządzeń można znaleźć na stronie internetowej firmy Samsung.
* OSTRZEŻENIE: Przed zamontowaniem należy sprawdzić, czy produkt nie jest uszkodzony. Wszelkie uszkodzenia należy zgłaszać do firmy Samsung niezwłocznie po ich wykryciu. Nie należy montować produktu, jeśli wydaje się uszkodzony. Wszelkie szkody powstałe w wyniku braku należytej staranności podczas montażu będą traktowane jako szkody spowodowane przez użytkownika (a nie wady produktu). Podstawą do ustalenia przez firmę Samsung, czy produkt był montowany, będzie fakt przebicia plomby na otworze na wkręt (jak również wszelkie inne widoczne ślady montażu).

Português

Manual de configuração rápida

* A cor e o aspeto podem diferir consoante o produto e os conteúdos do manual estão sujeitos a alterações sem aviso prévio, para melhorar o desempenho.
* Transfira o manual do utilizador do seguinte website da Samsung para obter mais informações.

Verificação dos componentes

(1) Manual de configuração rápida (2) Cartão de garantia (não disponível nalguns locais) (3) Guia de regulamentação (4) Cabo de alimentação (5) Pilhas (AAA x 2) (não disponíveis nalguns locais) (6) Telecomando (7) Cabo DP (8) Adaptador RS232C (9) Adaptador de suporte para montagem na parede x 4 / Parafuso x 4 (10) Cabo IR externo (não disponível nalguns locais)
Contacte o vendedor onde adquiriu o produto caso haja componentes em falta.
Os componentes podem variar em locais diferentes.

Ligar e utilizar um dispositivo de entrada

Consulte as descrições na página anterior.
* Utilize um cabo Cat 7 (*tipo STP) para a ligação. (10/100 Mbps)
* Se quiser utilizar modelos novos juntamente com modelos velhos, contacte primeiro o revendedor que lhe vendeu o produto para verificar se estes são compatíveis.

Ligar ao MDC

Para obter detalhes sobre como usar o programa MDC, consulte a Ajuda depois de instalar o programa.
O programa MDC está disponível no site.

Guia de resolução de problemas

Problemas	Soluções
O ecrã está continuamente a ligar e a desligar.	Verifique a ligação do cabo entre o produto e o PC, e certifique-se de que a ligação está bem efectuada.
A mensagem Sem sinal é exibida no ecrã.	Verifique se o produto está ligado correctamente com um cabo.
	Verifique se o dispositivo ligado ao produto está ligado.

Especificações do kit de montagem na parede

1 Nome do modelo / 2 Especificações VESA dos orifícios para parafusos (A * B) em milímetros / 3 C / 4 Parafuso padrão / 5 Quantidade / 6 Suporte para montagem na parede / 7 Produto

* Este é um produto de classe A. Num ambiente doméstico, este produto poderá provocar interferência radioelétrica. Caso tal aconteça, o utilizador poderá ter de tomar medidas adequadas. (Modelos suportados: VM46B-U, VM55B-U)
  Este dispositivo é um aparelho digital de Classe B. (Modelos suportados: VH55B-E, VM55B-E)
* Para obter mais informações sobre as especificações do dispositivo, visite o website da Samsung.
* AVISO: Antes da instalação, certifique-se de que inspeciona este produto (para determinar se existe algum defeito). Qualquer defeito deve ser comunicado à Samsung assim que for detetado. Não instale o produto caso suspeite de um defeito. Todos os danos provocados pela falta de cuidado no processo de instalação do produto devem ser considerados como danos provocados pelo utilizador (e não defeitos do produto). Para determinar se este produto foi ou não instalado, a Samsung terá em conta se as etiquetas dos orifícios dos parafusos estão perfuradas (assim como outras evidências cosméticas de instalação).

Română

Ghid de configurare rapidă

* Culoarea și aspectul pot fi diferite în funcție de produs, iar conținutul manualului se poate schimba, fără notificare prealabilă, pentru a îmbunătăți performanța.
* Descărcați manualul de utilizare de pe următorul site web Samsung pentru mai multe detalii.

Verificarea componentelor

(1) Ghid de configurare rapidă (2) Certificat de garanţie (Nu este disponibil în unele ţări) (3) Ghid de reglementare (4) Cablu de alimentare (5) Baterii (AAA x 2) (Nu este disponibil în unele ţări) (6) Telecomanda (7) Cablu DP (8) Adaptor RS232C (9) Adaptor pentru suportul de perete x 4 / Şuruburi x 4 (10) Cablu extern IR (Nu este disponibil în unele ţări)
În cazul în care lipsesc componente, contactaţi furnizorul de la care aţi achiziţionat produsul.
Componentele pot diferi în locaţii diferite.

Conectarea şi utilizarea unui dispozitiv sursă

Consultaţi descrierile de la pagina anterioară.
* Utilizaţi un cablu Cat 7(*tip STP) pentru conexiune. (10/100 Mbps)
* Pentru a utiliza în paralel modele noi şi modele vechi, contactaţi mai întâi distribuitorul de la care s-a achiziţionat produsul, pentru a verifica dacă sunt compatibile.

Conectarea la MDC

Pentru detalii privind utilizarea programului MDC, consultaţi Ajutor după instalarea programului.
Programul MDC este disponibil pe site-ul web.

Ghid de depanare

Probleme	Soluţii
Ecranul se stinge şi se aprinde continuu.	Verificaţi conectarea cablului dintre produs şi PC şi asiguraţi-vă că este bine fixată.
No Signal este afişat pe ecran.	Verificaţi dacă produsul este conectat corect cu un cablu.
	Verificaţi dacă dispozitivul conectat la produs este pornit.

Specificaţiile kitului de montare pe perete

1 Nume model / 2 Specificaţiile găurii de şurub VESA (A * B) în milimetri / 3 C / 4 Şurub standard / 5 Cantitate / 6 Suport de montare pe perete / 7 Produs

* Acesta este un produs de clasa A. Într-un mediu domestic, acest produs poate cauza interferențe radio, caz în care poate fi necesar ca utilizatorul să ia măsurile adecvate. (Modele acceptate: VM46B-U, VM55B-U)
  Acest echipament este un aparat digital din clasa B. (Modele acceptate: VH55B-E, VM55B-E)
* Pentru specificații detaliate despre dispozitiv, vizitați site-ul web Samsung.
* AVERTISMENT: Înainte de instalare, vă rugăm să inspectați personal produsul (pentru a identifica posibilele defecte). Defectele trebuie să fie raportate către Samsung imediat ce au fost descoperite. Nu instalați produsul dacă pare să aibă un defect. Orice defecțiune provocată de neatenție în timpul procesului de instalare a produsului va fi considerată ca fiind cauzată de dumneavoastră (nu ca un defect al produsului). Pentru a determina dacă acest produs a fost instalat sau nu, Samsung va verifica dacă eticheta orificiilor de înșurubare a fost perforată (precum și alte dovezi aparente ale instalării).

Srpski

Vodič za brzo postavljanje

* Boja i izgled mogu da se razlikuju u zavisnosti od proizvoda, a sadržaj u ovom priručniku podleže promenama bez prethodnog obaveštenja, radi poboljšanja performansi.
* Dodatne informacije nalaze se u korisničkom priručniku koji možete da preuzmete sa sledeće internet stranice kompanije Samsung.

Provera komponenti

(1) Vodič za brzo postavljanje (2) Garancijska kartica (Nije dostupno na nekim lokacijama) (3) Vodič kroz propise (4) Kabl za napajanje (5) Baterije (AAA x 2) (Nije dostupno na nekim lokacijama) (6) Daljinski upravljač (7) DP kabl (8) RS232C adapter (9) Adapter za zidni nosač x 4 / Šraf x 4 (10) Spoljni IR kabl (Nije dostupno na nekim lokacijama)
Ako neka komponenta nedostaje, obratite se prodavcu kod koga ste kupili ovaj proizvod.
Komponente mogu da se razlikuju u zavisnosti od lokacije.

Povezivanje i korišćenje izvornog uređaja

Pogledajte opise na prethodnoj stranici.
* Koristite Cat 7(*STP tip) kabl za vezu. (10/100 Mbps)
* Ako želite da zajedno koristite stare i nove modele, prvo se obratite prodavcu od koga je proizvod kupljen, da biste proverili da li su proizvodi kompatibilni.

Povezivanje sa MDC-om

Za informacije o korišćenju programa MDC pogledajte Pomoć nakon instaliranja programa.
Program MDC je dostupan na veb-sajtu.

Vodič za rešavanje problema

Problemi	Rešenja
Ekran se neprestano uključuje i isključuje.	Proverite kabl kojim je uređaj povezan sa računarom i da li je kabl pravilno povezan.
Na ekranu će se prikazati poruka No Signal.	Proverite da li je kabl pravilno priključen u uređaj.
	Proverite da li je uređaj koji je povezan sa proizvodom uključen.

Specifikacije kompleta za montažu na zid

1 Naziv modela / 2 Specifikacije za otvor za VESA zavrtnje (A * B) u milimetrima / 3 C / 4 Standardni zavrtanj / 5 Količina / 6 Zidni nosač / 7 Proizvoda

* Ovo je proizvod klase A. U kućnom okruženju ovaj proizvod može da stvori radio-smetnje u kom slučaju će korisnik možda morati da preduzme odgovarajuće mere. (Podržani modeli: VM46B-U, VM55B-U)
  Ovaj uređaj je digitalni aparat klase B. (Podržani modeli: VH55B-E, VM55B-E)
* Detaljne specifikacije uređaja potražite na veb-lokaciji kompanije Samsung.
* UPOZORENJE: Obavezno pre instalacije sami pregledajte ovaj proizvod (da biste otkrili da li postoje neispravnosti). Svaka neispravnost treba da se prijavi kompaniji Samsung čim se otkrije. Nemojte instalirati proizvod ako izgleda da postoji neka neispravnost. Svako oštećenje koje nastane zbog nepažnje tokom instalacije proizvoda će se smatrati oštećenjem koje ste sami napravili (a ne neispravnošću proizvoda). Da bi odredila da li je ovaj proizvod bio instaliran, kompanije Samsung će potražiti dokaz tako što će pregledati da li je oznaka na otvoru za zavrtanj probijena (kao i sve ostale kozmetičke dokaze instalacije).

Slovenčina

Príručka rýchlym nastavením

* Farba a vzhľad sa môžu odlišovať v závislosti od konkrétneho výrobku a obsah príručky podlieha zmenám bez predchádzajúceho upozornenia v záujme zvyšovania výkonu.
* Ďalšie podrobnosti nájdete v používateľskej príručke, ktorú môžete prevziať z nasledujúcej webovej lokality spoločnosti Samsung.

Kontrola komponentov

(1) Príručka rýchlym nastavením (2) Záručný list (V niektorých lokalitách nie je k dispozícii) (3) Príručka s uvedením predpisov (4) Napájací kábel (5) Batérie (AAA x 2) (V niektorých lokalitách nie je k dispozícii) (6) Diaľkové ovládanie (7) Kábel DP (8) Adaptér RS232C (9) Adaptér nástenného držiaka x 4 / Skrutka x 4 (10) Externý kábel IR (V niektorých lokalitách nie je k dispozícii)
Ak chýbajú niektoré komponenty, kontaktujte predajcu, u ktorého ste produkt kúpili.
Komponenty sa môžu na rôznych miestach líšiť.

Pripojenie a používanie zdrojového zariadenia

Pozrite si opisy na predchádzajúcej strane.
* Na pripojenie použite kábel Cat 7 (typ STP*). (10/100 MB/s)
* V prípade, že chcete používať starý i nový model spoločne, najprv sa obráťte na predajcu, u ktorého ste výrobok zakúpili, aby ste zistili, či sú modely kompatibilné.

Pripojenie k systému MDC

Podrobnosti o používaní programu MDC nájdete v časti Help (Pomocník) po nainštalovaní programu.
Program MDC je k dispozícii na webovej lokalite.

Sprievodca riešením problémov

Problémy	Riešenia
Obrazovka sa neustále zapína a vypína.	Skontrolujte káblové pripojenie medzi produktom a počítačom a zabezpečte, aby pripojenie bolo bezpečné.
No Signal sa zobrazuje na obrazovke.	Skontrolujte, či je produkt správne pripojený pomocou kábla.
	Skontrolujte, či je zariadenie pripojené k produktu zapnuté.

Špecifikácie súpravy držiaka na stenu

1 Názov modelu / 2 Špecifikácie pre otvory skrutiek podľa normy VESA (A * B) v milimetroch / 3 C / 4 Štandardná skrutka / 5 Množstvo / 6 Konzola držiaka na stenu / 7 Výrobok

* Toto je produkt triedy A. V domácom prostredí môže tento produkt spôsobovať rádiové rušenie, pričom v takom prípade môže byť zo strany používateľa nutné prijať vhodné opatrenia. (Podporované modely: VM46B-U, VM55B-U)
  Toto zariadenie je digitálne zariadenie triedy B. (Podporované modely: VH55B-E, VM55B-E)
* Podrobné technické údaje zariadenia nájdete na webovej lokalite spoločnosti Samsung.
* VÝSTRAHA: Pred inštaláciou nezabudnite výrobok skontrolovať (v záujme zistenia prítomnosti akýchkoľvek nedostatkov). V prípade zistenia akejkoľvek poruchy či nedostatkov na výrobku je potrebné informovať spoločnosť Samsung. Ak sa zdá, že výrobok má poruchu či nedostatky, neinštalujte ho. Akékoľvek škody spôsobené nedbanlivosťou pri inštalácii výrobku sa budú považovať za chyby, ktoré ste spôsobili vy sami (a nie za výrobné chyby). Prípadné pokusy o inštaláciu výrobku zistí spoločnosť Samsung na základe prepichnutia nálepky prekrývajúcej dieru určenú pre skrutku (a akýchkoľvek iných vonkajších prejavov prípadnej inštalácie).

Slovenščina

Navodila za hitro namestitev

* Barva in videz se lahko razlikujeta glede na izdelek, vsebina priročnika pa se lahko spremeni brez predhodnega obvestila z namenom izboljšave učinkovitosti delovanja.
* Za nadaljnje informacije prenesite uporabniški priročnik s tega s spletnega mesta Samsung.

Pregled komponent

(1) Navodila za hitro namestitev (2) Garancijska kartica (ni na voljo povsod) (3) Pravna navodila (4) Napajalni kabel (5) Baterije (AAA x 2) (ni na voljo povsod) (6) Daljinski upravljalnik (7) Kabel DP (8) Adapter RS232C (9) Adapter za opremo za pritrditev na steno x 4 / Vijak x 4 (10) Zunanji kabel IR (ni na voljo povsod)
Če katere koli komponente manjkajo, se obrnite na ponudnika, pri katerem ste izdelek kupili.
Komponente se lahko razlikujejo glede na lokacijo.

Priklop in uporaba vhodne naprave

Oglejte si opise na prejšnji strani.
* Za povezavo uporabite kabel Cat 7 (vrsta kabla *STP). (10/100 Mb/s)
* Če želite uporabljati stare in nove modele skupaj, se najprej obrnite na prodajalca, kjer ste izdelek kupili, da preverite, ali so modeli združljivi.

Povezovanje z MDC

Za podrobna navodila o uporabi programa MDC si po namestitvi programa oglejte razdelek Pomoč.
Program MDC je na voljo na spletnem mestu.

Navodila za odpravljanje težav

Težave	Rešitve
Zaslon se nenehno vklaplja in izklaplja.	Preverite povezavo kabla med izdelkom in računalnikom ter zagotovite varno povezavo.
Na zaslonu se prikaže sporočilo No Signal.	Preverite, ali je izdelek pravilno povezan s kablom.
	Preverite, ali je naprava, ki je povezana z izdelkom, vklopljena.

Specifikacije kompleta za pritrditev na steno

1 Ime modela / 2 Luknje za vijake po standardu VESA (A * B) v milimetrih / 3 C / 4 Običajni vijak / 5 Količina / 6 Stenski nosilec / 7 Izdelek

* To je izdelek razreda A. V domačem okolju lahko ta izdelek povzroča radijske motnje. V tem primeru bo uporabnik morda moral ustrezno ukrepati. (Podprti modeli: VM46B-U, VM55B-U)
  Naprava je digitalni aparat razreda B. (Podprti modeli: VH55B-E, VM55B-E)
* Podrobnejše tehnične podatke o napravi lahko najdete na spletnem mestu podjetja Samsung.
* OPOZORILO: Pred namestitvijo skrbno preglejte, ali je izdelek morda poškodovan. O vseh ugotovljenih poškodbah morate takoj obvestiti podjetje Samsung. Če je izdelek videti poškodovan, ga ne nameščajte. Vse poškodbe, ki nastanejo zaradi malomarnosti pri nameščanju izdelka, štejejo kot škoda, ki ste jo povzročili sami (ne kot okvara izdelka). Ali je bil izdelek nameščen, Samsung ugotavlja s preverjanjem stanja nalepke na odprtini za vijak in iskanjem drugih znakov nameščanja na zunanjosti izdelka.

Español

Guía de configuración rápida

* El color y el aspecto pueden variar según el producto, y el contenido del manual está sujeto a cambios sin previo aviso para mejorar el rendimiento.
* Descargue el manual del usuario desde el siguiente sitio web de Samsung si necesita más información.

Comprobación de los componentes

(1) Guía de configuración rápida (2) Tarjeta de garantía (No disponible en algunos lugares) (3) Guía de regulaciones (4) Cable de alimentación (5) Pilas (AAA x 2) (No disponible en algunos lugares) (6) Mando a distancia (7) Cable DP (8) Adaptador RS232C (9) Adaptador de montaje mural x 4 / Tornillo x 4 (10) Cable IR externo (No disponible en todos los lugares)
Póngase en contacto con el distribuidor donde adquirió el producto si falta alguno de los componentes.
Los componentes pueden variar según las localidades.

Conexión y uso de un dispositivo fuente

Consulte las descripciones en la página anterior.
* Utilice un cable Cat 7 (tipo *STP) para la conexión. (10/100 Mbps)
* Si desea usar conjuntamente modelos antiguos y nuevos, póngase en contacto con el distribuidor a quien compró el producto para comprobar si son compatibles.

Conexión a MDC

Para obtener información sobre cómo usar el programa MDC, consulte la Ayuda tras instalar el programa.
El programa MDC está disponible en el sitio web.

Solución de problemas

Problemas	Soluciones
La pantalla se enciende y se apaga continuamente.	Compruebe la conexión del cable entre el producto y el PC, asegúrese de que la conexión sea firme.
Sin señal se muestra en la pantalla.	Compruebe que el producto esté conectado correctamente con un cable.
	Compruebe que el dispositivo conectado al producto esté encendido.

Especificaciones del juego de montaje mural

1 Nombre del modelo / 2 Especificaciones de orificios para tornillos VESA (A * B) en centímetros / 3 C / 4 Tornillo estándar / 5 Cantidad / 6 Soporte de montaje mural / 7 Producto

* Este es un producto de clase A. En un entorno doméstico este producto puede provocar interferencias de radio, en cuyo caso el usuario deberá tomar las medidas adecuadas. (Modelos admitidos: VM46B-U, VM55B-U)
  Este dispositivo es un aparato digital de Clase B. (Modelos admitidos: VH55B-E, VM55B-E)
* Para obtener especificaciones detalladas de cada dispositivo, visite el sitio web de Samsung.
* ADVERTENCIA: Asegúrese de inspeccionar este producto (a fin de identificar cualquier posible defecto) antes de la instalación. Si detecta algún defecto, notifíqueselo a Samsung de inmediato. No realice la instalación si el producto parece tener un defecto. Cualquier daño causado por un descuido a la hora de instalar el producto se considerará como un daño provocado por usted (no un defecto del producto). A fin de determinar si el producto ha sido o no instalado, Samsung examinará la etiqueta del orificio para el tornillo para comprobar si se ha perforado (además de otras evidencias estéticas de una instalación).

Svenska

Snabbstartguide

* Färgen och utseendet kan variera beroende på produkt. Innehållet i bruksanvisningen kan ändras utan föregående meddelande för att förbättra produktens prestanda.
* Ladda ned användarhandboken från Samsungs webbplats nedan om du vill ha mer information.

Kontrollera delarna

(1) Snabbstartguide (2) Garantikort (Ej tillgänglig på alla platser) (3) Föreskrifter (4) Strömkabel (5) Batterier (AAA x 2) (Ej tillgänglig på alla platser) (6) Fjärrkontroll (7) DP-kabel (8) RS232C-adapter (9) Väggmonteringsadapter x 4 / Skruvar x 4 (10) Extern IR-kabel (Ej tillgänglig på alla platser)
Kontrakta leverantören där du köpte produkten om några delar saknas.
Komponenterna kan variera på olika platser.

Ansluta och använda en källenhet

Se beskrivningarna på föregående sida.
* Använd en Cat 7-kabel (*STP-typ) för anslutningen. (10/100 Mbps)
* Om du vill använda gamla och nya modeller samtidigt bör du först kontakta återförsäljaren där produkten köptes för att kontrollera om de är kompatibla.

Ansluta till MDC

Information om hur du använder programmet hittar du i hjälpen när du har installerat programmet.
MDC-programmet är tillgängligt på webbplatsen.

Felsökningsguide

Problem	Lösningar
Skärmen håller på att slås på och av.	Kontrollera kabelanslutningen mellan produkten och datorn och se till att anslutningen är säker.
Ingen signal visas på skärmen.	Kontrollera att produkten är korrekt ansluten med en kabel.
	Kontrollera att enheten som är ansluten till produkten som är påslagen.

Specifikationer för väggstativet

1 Modellnamn / 2 VESA-skruvhålspecifikationer (A × B) i millimeter / 3 C / 4 Standardskruv / 5 Antal / 6 Väggmonteringsfäste / 7 Produkt

* Detta är en produkt av klass A. I hemmiljö kan produkten orsaka radiostörningar. I så fall kan användaren behöva vidta nödvändiga åtgärder. (Modeller som stöds: VM46B-U, VM55B-U)
  Den här enheten är en digital apparat i Klass B. (Modeller som stöds: VH55B-E, VM55B-E)
* Detaljerade enhetsspecifikationer finns på Samsungs webbplats.
* VARNING! Se till att du själv inspekterar produkten (för att upptäcka eventuella defekter) före installationen. Alla defekter måste rapporteras till Samsung så snart de upptäcks. Installera inte produkten om den verkar ha en defekt. Alla skador som uppstår genom vårdslöshet under installationen av produkten behandlas som skador som vållas av dig själv (och inte en produktdefekt). För att avgöra om produkten har installerats granskar Samsung om skruvhålsetiketten är genomstungen (samt andra kosmetiska tecken på installation).

Türkçe

Hızlı Kurulum Kılavuzu

* Renk ve görünüm ürüne bağlı olarak değişebilir ve kılavuzun içeriği performansı arttırmak için haber verilmeksizin değiştirilebilir.
* Ek ayrıntılar için Samsung Web sitesinden kullanıcı kılavuzunu indirin.

Bileşenleri Kontrol Etme

(1) Hızlı Kurulum Kılavuzu (2) Garanti kartı (Bazı bölgelerde bulunmaz) (3) Mevzuat kılavuzu (4) Güç kablosu (5) Piller (AAA x 2) (Bazı bölgelerde bulunmaz) (6) Uzaktan Kumanda (7) DP kablosu (8) RS232C Adaptör (9) Duvara Montaj Adaptörü x 4 / Vida x 4 (10) Harici IR kablosu (Bazı bölgelerde bulunmaz)
Herhangi bir parça eksikse, ürünü satın aldığınız satıcıyla temas kurun.
Parçalar farklı bölgelerde farklılık gösterebilir.

Bir Kaynak Cihaz Bağlama ve Kullanma

Önceki sayfada yer alan açıklamalara bakın.
* Bağlantı için Cat 7(*STP tipi) kablo kullanın. (10/100 Mbps)
* Eski ve yeni modelleri bir arada kullanmak için, birbirlerine uyumlu olup olmadıklarını öğrenmek için ilk önce ürünü satın aldığınız satıcıya başvurun.

MDC'ye Bağlanma

MDC programını nasıl kullanacağınızla ilgili ayrıntılar için, programı yükledikten sonra Yardım bölümüne bakın.
MDC programına web sitesinden ulaşılabilir.

Sorun Giderme Kılavuzu

Sorunlar	Çözümler
Ekran açılıp kapanmaya devam ediyor.	Ürün ve PC arasındaki kablo bağlantısını kontrol edin ve bağlantının sağlam olduğundan emin olun.
Ekranda Sinyal Yok görüntüleniyor.	Ürünün bir kabloyla doğru şekilde bağlandığını kontrol edin.
	Cihazın bağlı olduğu ürünün açık olduğunu kontrol edin.

Duvara Montaj Kiti Özellikleri

1 Model Adı / 2 Milimetre olarak VESA vida delik özellikleri (A * B) / 3 C / 4 Standart Vida / 5 Miktar / 6 Duvar montaj braketi / 7 Ürün

* Bu, A sınıfı bir üründür. Ev ortamında bu ürün radyo parazitlenmesine neden olabilir ve bu durumda kullanıcının uygun önlemler alması gerekebilir. (Desteklenen modeller: VM46B-U, VM55B-U)
  Bu aygıt Sınıf B dijital cihazdır. (Desteklenen modeller: VH55B-E, VM55B-E)
* Cihazın ayrıntılı teknik özellikleri için Samsung web sitesini ziyaret edin.
* UYARI: Lütfen kurulum gerçekleştirmeden önce bir kusuru olup olmadığını görmek için ürünü incelediğinizden emin olun. Kusurlar, fark edilir edilmez Samsung'a bildirilmelidir. Lütfen kusurlu gibi gözüküyorsa ürünün kurulumunu gerçekleştirmeyin. Kurulum sürecindeki dikkatsizlik nedeniyle oluşan her türlü hasar sizden kaynaklı olarak sayılacaktır ve ürün kusuru olarak değerlendirilmeyecektir. Samsung, kurulumunun yapılıp yapılmadığını tespit etmek için ürünün kurulduğuna işaret eden yüzeysel bulguların yanı sıra vida deliğindeki etiketin delinme durumuna bakacaktır.