LEITZ®

USER INSTRUCTIONS

COSY WIRELESS MOUSE

GB 6 · DE 6 · FR 7 · NL 8 · ES 9 · IT 10 · PT 11
DK 12 · NO 13 · SE 14 · FI 15 · EE 16 · LV 16 · LT 17
PL 18 · CZ 19 · SK 20 · HU 21 · RO 22 · RU 23 · UA 24
KZ 25 · TR 26 · GR 27

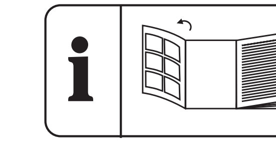

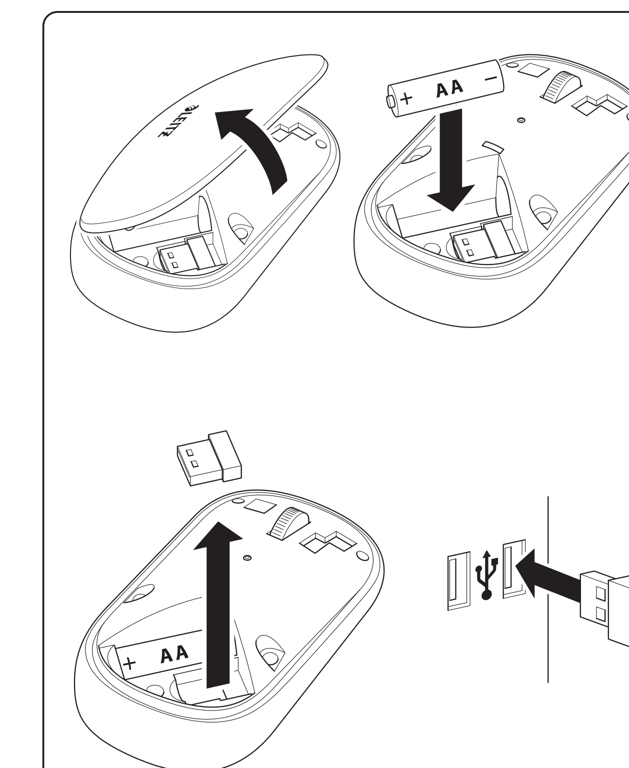

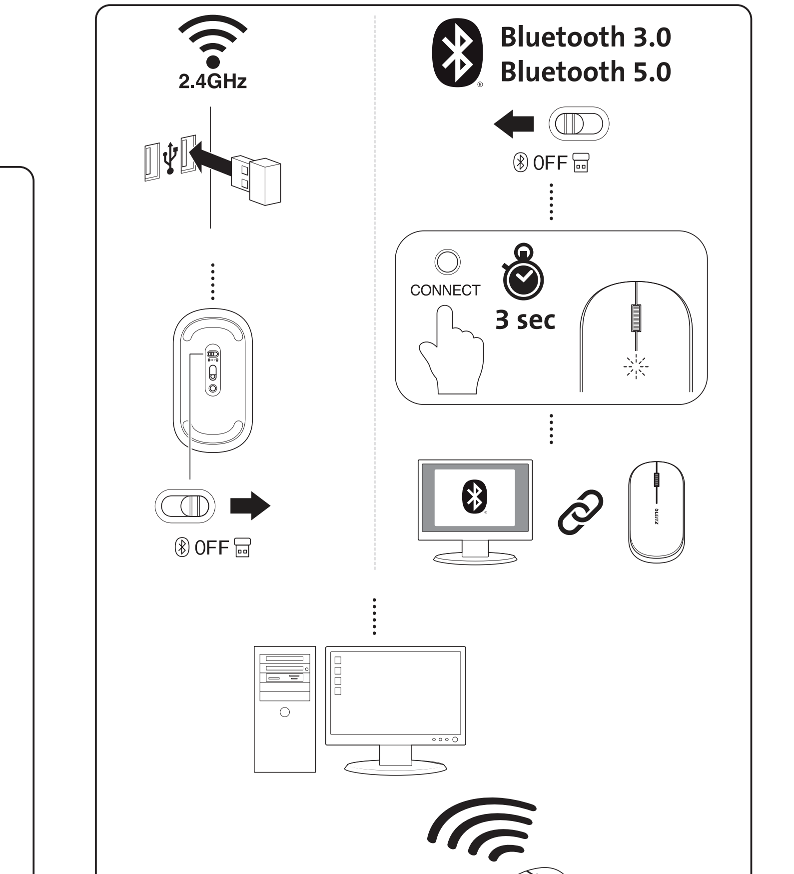

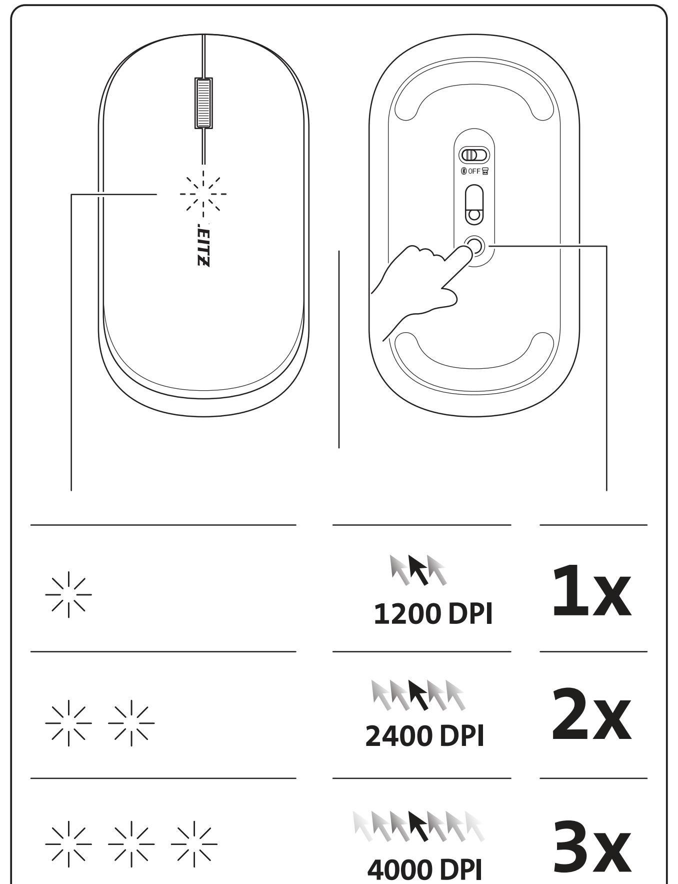

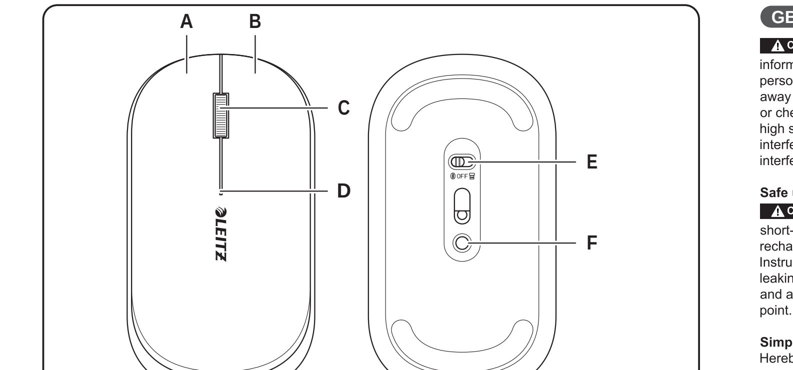

GB
A: Left button
B: Right button
C: Scroll wheel
D: Status indicator
E: 2,4 GHz/Bluetooth switch
F: DPI switch button

DE
A: Linke Maustaste
B: Rechte Maustaste
C: Scrollrad
D: Statusleuchte
E: 2,4 GHz- / Bluetooth-Schalter
F: DPI-Umschalttaste

FR
A : Bouton gauche
B : Bouton droit
C : Molette de défilement
D : Voyant d'état
E : 2,4 Ghz/interrupteur Bluetooth
F : Bouton de commutation DPI

NL
A: Linkerknop
B: Rechterknop
C: Scroll-wiel
D: Statusindicatielampje
E: 2,4 GHz/ Bluetooth-schakelaar
F: DPI schakelknop

ES
A: Botón izquierdo
B: Botón derecho
C: Rueda de desplazamiento
D: Indicador de estado
E: 2,4 GHz/Botón de bluetooth
F: Botón de DPI

IT
A - Pulsante sinistro
B - Pulsante destro
C - Rotella di scorrimento
D - Indicatore di stato
E - Interruttore 2,4 GHz / Bluetooth
F - Pulsante interruttore DPI

PT
A: Botão esquerdo
B: Botão direito
C: Roda do rato
D: Indicador de estado
E: 2,4 GHz/Botão de bluetooth
F: Botão de DPI

DK
A: Venstre museknap
B: Højre museknap
C: Vippehjul
D: Batteriets statuslys
E: 2,4 GHz/Bluetooth knap
F: DPI indstillingsknap

NO
A: Venstre knapp
B: Høyre knapp
C: Scrollehjul
D: Status indikator
E: 2,4 Ghz/Blåtann bytte
F: DPI bytteknapp

SE
A: Vänster knapp
B: Höger knapp
C: Rullhjul
D: Statusindikator
E: 2,4 GHz / Bluetooth-omkopplare
F: DPI brytarknapp

FI
A: Vasen painike
B: Oikea painike
C: Vierityspyörä
D: Tilailmaisin
E: 2,4 GHz / Bluetooth-kytkin
F: DPI-kytkinpainike

EE
A: Vasak nupp
B: Parem nupp
C: Kerimisratas
D: Olekunäidik
E: 2,4 GHz/Bluetooth lüliti
F: DPI-lülitusnupp

LV
A: Kreisā poga
B: Labā poga
C: Ritināšanas ritenis
D: Statusa indikators
E: 2,4 GHz/Bluetooth slēdzis
F: DPI slēdža poga

LT
A: Kairysis mygtukas
B: Dešinysis mygtukas
C: Slinkties ratukas
D: Būsenos indikatorius
E: 2,4 GHz/„Bluetooth" jungiklis
F: DPI perjungimo mygtukas

PL
A: Lewy przycisk
B: Prawy przycisk
C: Kółko przewijania
D: Wskaźniki stanu
E: Przełącznik 2,4 GHz / Bluetooth
F: Przełącznik DPI

CZ
A: Levé tlačítko
B: Pravé tlačítko
C: Rolovací kolečko
D: Indikátor stavu
E: Přepínač 2,4 GHz/ Bluetooth
F: Přepínač DPI

SK
A: Ľavé tlačidlo
B: Pravé tlačidlo
C: Rolovacie koliesko
D: Ukazovateľ stavu
E: Prepínač 2,4 GHz/ Bluetooth
F: Prepínacie tlačidlo DPI

HU
A: Bal gomb
B: Jobb gomb
C: Görgő
D: Státusz kijelző
E: 2,4 GHz/Bluetooth kapcsoló
F: DPI kapcsoló gomb

RO
A: Buton stânga
B: Buton dreapta
C: Rotiță navigare
D: Indicator de stare
E: Comutator Bluetooth/2,4 GHz
F: Buton comutare DPI

RU
A: Левая кнопка
B: Правая кнопка
C: Колесико
D: Индикатор состояния
E: Переключатель Bluetooth / 2,4 ГГц
F: Переключатель DPI

UA
A: Ліва кнопка
B: Права кнопка
C: Коліщатко
D: Індикатор стану
E: Перемикач Bluetooth / 2,4 ГГц
F: Перемикач DPI

KZ
A: сол жақ түймешік
B: оң жақ түймешік
C: айналдыру дөңгелегі
D: күй индикаторы
E: 2,4 ГГц/Bluetooth ауыстырып-қосқышы
F: DPI ауыстырып-қосқыш түймешігі

TR
A: Sol tuş
B: Sağ tuş
C: Kaydırma tekerleği
D: Durum belirteci
E: 2,4 GHz/Bluetooth düğmesi
F: DPI açma düğmesi

GR
A: Αριστερό κουμπί
B: Δεξί κουμπί
Γ: Τροχός κύλισης
Δ: Ένδειξη κατάστασης
Ε: Διακόπτης Bluetooth/2,4 GHz
ΣΤ: Κουμπί διακόπτη DPI

GB Safety information

⚠ CAUTION This product is intended to be used as an input device for a computer. Keep all safety information and instructions for future reference. The manufacturer is not liable for cases of material damage or personal injury caused by incorrect handling or use. The product is intended for use indoors. Keep the product away from liquid, humidity or moisture. Do not attempt to open, modify or repair the product. Do not use wipes or chemicals as these could damage the surface. Wipe the housing with a damp cloth. This Product contains high strength magnets. The magnets are not toys and should be kept away from children. Magnets can interfere with pacemakers or other medical devices. Keep magnets away from medical devices to prevent interference. Switch the product off when it is exposed to out-of-range temperatures.

Safe use of batteries
⚠ CAUTION Risk of fire or explosion if the battery is replaced by an incorrect type. Be careful not to short-circuit batteries. Do not attempt to open a battery or to throw batteries into fire. Batteries that are not rechargeable must not be recharged. When replacing batteries, make sure to follow the battery manufacturer's Instructions. When not in use for a long time, remove the batteries from the product to prevent them from leaking. Batteries may not be disposed of with the usual domestic waste, they may contain toxic heavy metals and are subject to hazardous waste regulations. For this reason, dispose of used batteries at a local collection point.

Simplified EU Declaration of Conformity
Hereby, Esselte Leitz GmbH & Co KG declares that the radio equipment type 'Cosy Wireless Mouse' is in compliance with Directive 2014/53/EU. The full text of the EU declaration of conformity is available at the following internet address:
https://declarations.accobrands.com

Technical specifications		Meaning of visual signals	
Voltage	1,5 V DC (Mouse) 5 VDC (Receiver)	**Status**	**LED**
Operating frequency	2402 - 2480 MHz	2.4 GHz mode	Green light
Maximum transmit Power (EIRP)	max 0dBm	Bluetooth mode	Blue light
Operation temperature	0 to 40° C	Pairing	Quick flashing
Storage temperature	-20 to 60° C	Connecting	Slow flashing
Relative Humidity	0% to 95% non-condensing	Low power	Slow flashing for 10 Sec

2012/19/EU - The symbol on the product, the accessories or packaging indicates that this product must not be treated as unsorted municipal waste but must be collected separately. Dispose of the product via a collection point for the recycling of waste electrical and electronic equipment within the EU and in other European countries that operate separate collection systems for waste electrical and electronic equipment. By disposing of the product in the proper manner, you help to avoid possible hazards for the environment and public health that could otherwise be caused by improper treatment of waste equipment. The recycling of materials contributes to the conservation of natural resources.

The packaging is made of environmentally friendly materials, which may be disposed of through your local recycling facilities. By disposing of the packaging and packaging waste in the proper manner, you help to avoid possible hazards for the environment and public health.

© LEITZ 2021 6531

DE Sicherheitsinformationen

⚠ VORSICHT Dieses Produkt ist für die Verwendung als Eingabegerät eines Computers vorgesehen. Bewahren Sie alle Sicherheitshinweise und Anweisungen zum späteren Nachschlagen auf. Der Hersteller haftet nicht Sach- oder Personenschäden, die durch unsachgemäße Handhabung oder Verwendung entstehen. Das Produkt ist für die Verwendung in Innenräumen vorgesehen. Halten Sie das Produkt von Flüssigkeiten, Feuchtigkeit oder Nässe fern. Versuchen Sie nicht, das Produkt zu öffnen, zu modifizieren oder zu reparieren. Verwenden Sie keine Tücher oder Chemikalien, da diese die Oberfläche beschädigen könnten. Wischen Sie das Gehäuse mit einem feuchten Tuch ab. Dieses Produkt enthält starke Magnete. Die Magnete sind kein

Spielzeug und sollten von Kindern ferngehalten werden. Magnete können Herzschrittmacher oder andere medizinische Geräte beeinträchtigen. Halten Sie Magnete von medizinischen Geräten fern, um Störungen zu vermeiden. Schalten Sie das Produkt aus, wenn es Temperaturen außerhalb des zulässigen Bereichs ausgesetzt ist.

Sicherer Umgang mit Batterien
⚠ VORSICHT Es besteht Brand- oder Explosionsgefahr, wenn Batterien eines falschen Typs eingesetzt werden. Achten Sie darauf, die Batterien nicht kurzzuschließen. Versuchen Sie niemals, eine Batterie zu öffnen und werfen Sie Batterien nicht ins Feuer. Nicht aufladbare Batterien dürfen nicht wieder aufgeladen werden. Achten Sie beim Ersetzen der Batterien darauf, dass Sie die Anweisungen des Batterieherstellers befolgen. Nehmen Sie die Batterien bei längerem Nichtgebrauch aus dem Produkt, um ein Auslaufen zu verhindern. Batterien dürfen nicht mit dem gewöhnlichen Gemeindeabfall entsorgt werden, da sie giftige Schwermetalle enthalten können. Sie unterliegen den Sondermüllverordnungen. Entsorgen Sie verbrauchte Batterien daher bei einer örtlichen Sammelstelle.

Vereinfachte EU-Konformitätserklärung
Hiermit erklärt die Esselte Leitz GmbH & Co KG, dass das Funkgerät des Typs "Cosy Wireless Mouse" den Anforderungen der Richtlinie 2014/53/EU entspricht. Den vollständigen Text der EU-Konformitätserklärung finden Sie unter folgender Internetadresse:
https://declarations.accobrands.com

Technische Daten		Bedeutung der optischen Signale	
Spannung	1,5 V DC (Maus) 5 VDC (Empfänger)	**Status**	**LED**
Betriebsfrequenz	2402 – 2480 MHz	2,4 GHz-Modus	Grünes Licht
Maximale Sendeleistung	max. 0 dBm	Bluetooth-Modus	Blaues Licht
Betriebstemperatur	0 bis 40°C	Kopplung	Schnell blinkend
Lagertemperatur	-20 bis 60°C	Verbindungsaufbau	Langsam blinkend
Relative Luftfeuchtigkeit	0% bis 95%, nicht kondensierend	Leistung schwach	10 Sek langsam blinkend

2012/19/EU – Dieses Symbol auf dem Produkt, dem Zubehör oder der Verpackung weist darauf hin, dass dieses Produkt nicht als unsortierter Hausmüll behandelt werden darf, sondern getrennt abgegeben werden muss. Entsorgen Sie das Produkt innerhalb der EU und in anderen europäischen Ländern, die Elektro- und Elektronik-Altgeräte getrennt sammeln, über eine Sammelstelle für die Wiederverwertung von Elektro- und Elektronik-Altgeräten. Durch die ordnungsgemäße Entsorgung des Produkts tragen Sie zur Vermeidung von Gefahren für die Umwelt und die öffentliche Gesundheit bei, die sonst durch die unsachgemäße Entsorgung von Altgeräten entstehen könnten. Die Wiederverwertung von Materialien trägt zur Schonung der natürlichen Ressourcen bei.

Die Verpackung besteht aus umweltfreundlichen Materialien, die über Ihre örtlichen Verwertungsbetriebe entsorgt werden können. Durch die ordnungsgemäße Entsorgung der Verpackungen und Verpackungsabfälle tragen Sie zum Schutz der Umwelt und der öffentlichen Gesundheit bei.

© LEITZ 2021 6531

FR Consignes de sécurité

⚠ PRUDENCE Ce produit est destiné à être utilisé comme périphérique d'entrée pour un ordinateur. Conserver toutes les informations et les consignes de sécurité pour consultation extérieure. Le fabricant décline toute responsabilité en cas de dommage matériel ou de blessure corporelle provoqués par une manipulation ou une utilisation incorrecte. Ce produit est destiné à être utilisé à l'intérieur. Maintenir le produit à l'écart des liquides et de l'humidité. Ne pas ouvrir, modifier ou réparer le produit. Ne pas utiliser de lingettes ou de substances chimiques qui pourraient endommager la surface. Essuyer le boîtier avec un chiffon humide. Ce produit contient des aimants extrêmement puissants. Ces aimants ne sont pas des jouets et doivent être tenus hors de portée des enfants. Les aimants peuvent générer des interférences avec les stimulateurs cardiaques ou d'autres dispositifs médicaux. Tenir les aimants à l'écart des dispositifs médicaux pour éviter toute interférence.

Éteindre ce produit lorsqu'il est exposé à des températures hors plages.

Utilisation en toute sécurité des piles
⚠ PRUDENCE Risque d'incendie ou d'explosion si la pile est remplacée par un type incorrect. Veiller à ne pas court-circuiter les piles. Ne pas essayer d'ouvrir une pile ou de la jeter dans le feu. Ne pas recharger des piles non rechargeables. Observer les instructions du fabricant de piles lors de leur remplacement. En cas de non-utilisation prolongée, retirer les piles du produit pour éviter toute fuite. Les piles ne doivent pas être éliminées avec les déchets ménagers. Elles peuvent contenir des métaux lourds toxiques et sont soumises aux règlements sur les déchets dangereux. Pour cette raison, jeter les piles usagées à un point de collecte local.

Déclaration UE de conformité simplifiée
Par la présente, Esselte Leitz GmbH & Co KG déclare que le type d'équipement radio « Souris sans fil Cosy » est conforme à la directive 2014/53/UE. Le texte intégral de la déclaration de conformité UE est disponible à l'adresse Internet suivante :
https://declarations.accobrands.com

Caractéristiques techniques		Signification de la signalisation visuelle	
Tension	1,5 V CC (souris) 5 V CC (récepteur)	**État**	**LED**
Fréquence de fonctionnement	2 402 - 2 480 MHz	2,4 GHz mode	Voyant vert
Puissance d'émission maximale (EIRP)	0 dBm max.	Mode Bluetooth	Voyant bleu
Température de service	0 à 40 °C	Appariement	Clignotement rapide
Température de conservation	-20 à 60 °C	Connexion	Clignotement lent
Humidité relative	0 % à 95 % sans condensation	Faible puissance	Clignotement lent pendant 10 s

2012/19/UE - Le symbole sur le produit, les accessoires ou l'emballage indique que ce produit ne doit pas être traité comme un déchet municipal non trié mais doit être collecté séparément. Éliminer ce produit via un point de collecte pour le recyclage des déchets d'équipements électriques et électroniques dans l'UE et dans d'autres pays européens qui exploitent des systèmes de collecte séparée des déchets d'équipements électriques et électroniques. En éliminant ce produit correctement, vous contribuez à prévenir des risques potentiels pour l'environnement et la santé publique qui pourraient être causés par un traitement incorrect des déchets d'équipement. Le recyclage des matériaux contribue à la préservation des ressources naturelles.

L'emballage est constitué de matériaux respectueux de l'environnement, qui peuvent être jetés dans les installations de recyclage locales. En éliminant les emballages et les déchets d'emballages de manière appropriée, vous évitez d'éventuels dangers pour l'environnement et la santé publique.

© LEITZ 2021 6531

NL Veiligheidsinformatie

⚠ OPGELET Dit product is bedoeld om te worden gebruikt als invoerapparaat voor een computer. Bewaar alle veiligheidsinformatie en instructies voor later gebruik. De fabrikant is niet aansprakelijk voor materiële schade of lichamelijke letsels die veroorzaakt zijn door foutief gebruik. Het product is bedoeld voor binnenshuis gebruik. Houd het product weg van vloeistoffen of vocht. Probeer het product niet te openen, wijzigen of herstellen. Gebruik geen natte doekjes of chemische producten aangezien deze het oppervlak kunnen beschadigen. Wrijf de behuizing schoon met een natte doek. Dit product bevat sterke magneten. De magneten zijn geen speelgoed en moeten weggehouden worden van kinderen. Magneten kunnen storingen veroorzaken bij pacemakers en andere medische apparaten. Houd magneten weg van medische apparaten om storingen te vermijden. Schakel het product uit wanneer het aan hoge temperaturen wordt blootgesteld.

Veilig gebruik van batterijen
⚠ OPGELET Risico op brand of explosie wanneer de batterijen worden vervangen door een foutief type. Wees voorzichtig om batterijen niet kort te sluiten. Probeer nooit een batterij te openen of batterijen in het vuur te gooien. Niet-heroplaadbare batterijen mogen niet worden heropgeladen. Bij het vervangen van batterijen

dient u de instructies van de batterijfabrikant te volgen. Wanneer het product gedurende lange tijd niet wordt gebruikt, verwijdert u de batterijen om te voorkomen dat ze lekken. Batterijen mogen niet met het huishoudelijk afval worden weggegooid; ze kunnen giftige zware metalen bevatten en vallen onder de voorschriften voor gevaarlijk afval. Daarom moeten gebruikte batterijen in een plaatselijk inzamelpunt worden weggegooid.

Vereenvoudigde EU-conformiteitsverklaring
Wij, Esselte Leitz GmbH & Co KG verklaren hierbij dat de radioapparatuur van het type 'Cosy draadloze muis' overeenstemt met Richtlijn 2014/53/EU. De volledige tekst van de EU-conformiteitsverklaring is beschikbaar op het volgende internetadres:
https://declarations.accobrands.com

Technische specificaties		Betekenis van de visuele signalen	
Spanning	1,5 V DC (muis) 5 VDC (ontvanger)	**Status**	**LED**
Bedrijfsfrequentie	2402 - 2480 MHz	2,4 GHz mode	Groen licht
Maximum transitvermogen (EIRP)	max 0dBm	Bluetooth-modus	Blauw licht
Bedrijfstemperatuur	0 tot 40° C	Koppelen	Snel knipperen
Opslagtemperatuur	-20 tot 60° C	Verbinden	Traag knipperen
Relatieve luchtvochtigheid	0% tot 95% niet-condenserend	Laag vermogen	Traag knipperen gedurende 10 sec

2012/19/EU - Het symbool op het product, de accessoires of verpakking geeft aan dat het product niet als ongesorteerd stedelijk afval mag worden behandeld, maar afzonderlijk moet worden opgehaald. Verwijder het product via een inzamelpunt voor het recyclen van afgedankte elektrische en elektronische apparatuur binnen de EU en in andere Europese landen die afzonderlijke inzamelsystemen voor afgedankte elektrische en elektronische apparatuur hanteren. Door dit product op de juiste manier te verwijderen, helpt u mogelijke gevaren voor het milieu en de volksgezondheid te voorkomen die anders kunnen ontstaan door het foutief behandelen van afgedankte apparatuur. Het recyclen van materiaal draagt bij tot de conservering van natuurlijke grondstoffen.

De verpakking is gemaakt uit milieuvriendelijke materialen die in de plaatselijke recyclingcentra kunnen worden verwijderd. Door de verpakking en het verpakkingsafval op de correcte manier weg te gooien, helpt u mogelijke gevaren voor het milieu en de volksgezondheid te voorkomen.

© LEITZ 2021 6531

ES Información de seguridad

⚠ CUIDADO Este producto está destinado a ser utilizado como dispositivo de entrada para un ordenador. Conserve toda la información de seguridad y las instrucciones para futuras consultas. El fabricante no se responsabiliza de los casos de daños materiales o personales causados por una manipulación o uso incorrectos. El producto está destinado a ser utilizado en interiores. Mantenga el producto alejado de los líquidos, los vapores o la humedad. No intente abrir, modificar o reparar el producto. No utilice toallitas ni productos químicos, ya que podrían dañar la superficie. Limpie la carcasa con un paño húmedo. Este producto contiene imanes de alta potencia. Los imanes no son juguetes y deben mantenerse fuera del alcance de los niños. Los imanes pueden interferir con los marcapasos u otros dispositivos médicos. Mantenga los imanes alejados de los dispositivos médicos para evitar interferencias. Apague el producto cuando este esté expuesto a temperaturas fuera del rango permitido.

Uso seguro de las pilas
⚠ CUIDADO Riesgo de incendio o explosión si se sustituyen las pilas por pilas de un tipo incorrecto. Tenga cuidado de no cortocircuitar las pilas. No intente abrir una pila ni arrojarla al fuego. Las pilas que no son recargables no deben recargarse. Cuando sustituya las pilas, asegúrese de seguir las instrucciones del fabricante de las mismas. Cuando no utilice el producto durante mucho tiempo, retire las pilas del producto para evitar que fugas. Las pilas no pueden eliminarse con los residuos domésticos habituales, ya que pueden contener metales pesados tóxicos y están sujetas a la normativa sobre residuos peligrosos. Por esta razón, deseche las pilas usadas en un punto de recogida local.
Declaración de conformidad simplificada de la UE

Por la presente, Esselte Leitz GmBH & Co KG declara que el equipo de radio del tipo «Ratón Inalámbrico Cosy» cumple los requisitos de la Directiva 2014/53/UE. El texto completo de la declaración de conformidad de la UE está disponible en la siguiente dirección de Internet:
https://declarations.accobrands.com

Especificaciones técnicas		Significado de las señales visuales	
Voltaje	1,5 V DC (ratón) 5 VDC (receptor)	**Estado**	**LED**
Frecuencia de operación	2402 - 2480 MHz	Modo 2.4 GHz	Luz verde
Potencia máxima de transmisión (EIRP)	máx. 0dBm	Modo de bluetooth	Luz azul
Temperatura de funcionamiento	0 hasta 40 °C	Emparejando	Parpadeo rápido
Temperatura de almacenamiento	-20 a 60° C	Conectando	Parpadeo lento
Humedad relativa	0% a 95% sin condensación	Baja potencia	Parpadeo lento durante 10 segundos

2012/19/UE - El símbolo que aparece en el producto, los accesorios o el embalaje indica que este producto no debe tratarse como residuo municipal sin clasificar, sino que debe recogerse por separado. Elimine el producto a través de un punto de recogida para el reciclaje de residuos de aparatos eléctricos y electrónicos dentro de la UE y en otros países europeos que cuenten con sistemas de recogida selectiva de residuos de aparatos eléctricos y electrónicos. Al eliminar el producto de forma adecuada, contribuye a evitar los posibles peligros para el medio ambiente y la salud pública que podría causar un tratamiento inadecuado de los residuos de aparatos. El reciclaje de materiales contribuye a la conservación de los recursos naturales.

El embalaje está fabricado con materiales respetuosos con el medio ambiente, que pueden eliminarse a través de las instalaciones de reciclaje locales. Al eliminar los envases y los residuos de envases de forma adecuada, contribuye a evitar posibles riesgos para el medio ambiente y la salud pública.

© LEITZ 2021 6531

IT Indicazioni di sicurezza

⚠ CAUTELA! È necessario utilizzare il presente articolo come dispositivo di input per computer ai sensi della sua destinazione d'uso. Conservare tutte le indicazioni e le istruzioni in merito alla sicurezza per successive consultazioni. Non è possibile considerare il produttore come responsabile di eventuali danni materiali o lesioni fisiche provocati da manipolazioni errate o uso improprio. Il prodotto è destinato all'utilizzo in ambienti interni. Conservare l'articolo fuori dalla portata di liquidi, umidità o bagnato. Non tentare di aprire, modificare o riparare l'articolo. Non usare salviette o prodotti chimici perché possono eventualmente provocare danni alle superfici. Pulire l'alloggiamento con un panno umido. Nel presente articolo sono presenti magneti ad alta potenza. I magneti non sono giocattoli e si consiglia di tenerli fuori dalla portata dei bambini. I magneti possono interferire con i pacemaker o altri presidi medici. Conservare i magneti fuori dalla portata dei dispositivi medici per escludere eventuali interferenze. Disattivare l'articolo in caso di esposizione a temperature fuori scala.

Uso sicuro delle batterie
⚠ CAUTELA! È presente il pericolo d'incendio o esplosione in caso di sostituzione della batteria con tipi non corretti. Prestare attenzione a non sottoporre le batterie a cortocircuiti. Non tentare di aprire le batterie o gettarle nel fuoco. Non è consentito ricaricare le batterie non ricaricabili. Quando si sostituiscono le batterie, accertarsi di rispettare le istruzioni del produttore delle batterie. Se non si utilizza l'articolo per un periodo prolungato, rimuovere le batterie per impedire eventuali perdite. Non è consentito lo smaltimento delle batterie con i comuni rifiuti domestici perché possono eventualmente contenere metalli pesanti tossici e sono vincolate alle disposizioni in materia di rifiuti pericolosi. Per questo motivo, procedere allo smaltimento delle esauste presso un punto di raccolta locale.

Dichiarazione di conformità UE semplificata
Con il presente atto, Esselte Leitz GmbH & Co KG dichiara che il modello di apparecchiatura radio "Cosy Wireless Mouse" è conforme alla direttiva 2014/53/UE. Il testo completo della dichiarazione di conformità UE è disponibile al seguente indirizzo Internet:
https://declarations.accobrands.com

Specifiche tecniche		Significato dei segnali visivi	
Tensione	1,5 V DC (mouse) 5 V DC (ricevitore)	**Stato**	**LED**
Frequenza d'esercizio	2402 - 2480 MHz	Modalità a 2,4 GHz	Luce verde
Potenza di trasmissione massima (EIRP)	0 dBm max	Modalità Bluetooth	Luce blu
Temperatura d'esercizio	da 0 a 40 °C	Accoppiamento	Luce lampeggiante veloce
Temperatura di stoccaggio	da -20 a 60 °C	Connessione	Luce lampeggiante lenta
Umidità relativa	da 0% a 95% in assenza di condensa	Bassa potenza	Luce lampeggiante lenta per 10 sec.

2012/19/UE - Il simbolo riportato sull'articolo, sugli accessori o sulla confezione indica che non è consentito trattare il presente articolo come rifiuto urbano indifferenziato, ma che è necessaria una raccolta differenziata. Procedere allo smaltimento dell'articolo presso un punto di raccolta destinato al riciclaggio di rifiuti delle apparecchiature elettriche ed elettroniche all'interno della UE e in altri paesi europei che gestiscono sistemi di raccolta differenziata per i rifiuti delle apparecchiature elettriche ed elettroniche. Procedendo allo smaltimento dell'articolo in modo corretto si contribuisce ad escludere eventuali situazioni di pericolo per l'ambiente e la salute pubblica, altrimenti provocate da una gestione impropria dei rifiuti. Il riciclaggio dei materiali contribuisce a preservare le risorse naturali.

La confezione è realizzata con materiali ecocompatibili che è eventualmente possibile smaltire presso gli impianti di riciclaggio locali. Procedendo allo smaltimento della confezione e dei rifiuti dell'imballaggio in modo corretto si contribuisce ad escludere eventuali situazioni di pericolo per l'ambiente e la salute pubblica.

© LEITZ 2021 6531

PT Informação de segurança

⚠ CUIDADO Este produto destina-se a ser utilizado como um dispositivo de entrada para um computador. Guardar todas as informações e instruções de segurança para referência futura. O fabricante não se responsabiliza por danos materiais ou lesões causados por manuseamento ou utilização incorretos. O produto destina-se a ser utilizado no interior. Manter o produto afastado de líquidos, vapores e humidade. Não tentar abrir, modificar ou reparar o produto. Não utilizar toalhetes ou produtos químicos, uma vez que estes podem danificar a superfície. Limpar a parte exterior com um pano húmido. Este produto contém ímanes de alta potência. Os ímanes não são brinquedos e devem ser mantidos afastados das crianças. Os ímanes podem interferir com *pacemakers* ou outros dispositivos médicos. Manter os ímanes afastados de dispositivos médicos para evitar interferências. Desligar o produto quando este for exposto a temperaturas fora de gama permitida.

Utilização segura das pilhas
⚠ CUIDADO Risco de incêndio ou explosão se as pilhas forem substituídas por pilhas de um tipo incorreto. Ter cuidado para evitar curto-circuitos nas pilhas. Não tentar abrir as pilhas nem as atirar para o fogo. As pilhas que não são recarregáveis não devem ser recarregadas. Ao substituir as pilhar, certificar-se de seguir as instruções do fabricante das pilhas. Se o produto não for usado durante um longo período, remover as pilhas do produto para evitar fugas. As pilhas não podem ser eliminadas com os resíduos domésticos habituais pois podem conter metais pesados tóxicos e estão sujeitas aos regulamentos sobre resíduos perigosos. Por esta razão, eliminar as pilhas usadas num ponto de recolha local.

Declaração de Conformidade Simplificada da UE
Pela presente, a Esselte Leitz GmBH & Co KG declara que o equipamento de rádio do tipo "Rato sem Fios Cosy" cumpre o disposto na Diretiva 2014/53/UE. O texto completo da declaração de conformidade da UE está disponível no seguinte endereço de Internet:
https://declarations.accobrands.com

Especificações técnicas		Significado dos sinais visuais	
Voltagem	1,5 V DC (rato) 5 VDC (recetor)	**Estado**	**LED**
Frequência de operação	2402 - 2480 MHz	Modo 2.4 GHz	Luz verde
Potência máxima de transmissão (EIRP)	máx. 0dBm	Modo bluetooth	Luz azul
Temperatura de funcionamento	0 a 40 °C	A emparelhar	Intermitência rápido
Temperatura de armazenamento	-20 a 60 °C	A ligar	Intermitência lenta
Humidade relativa	0% a 95% sem condensação	Baixa potência	Intermitência lenta durante 10 seg.

2012/19/UE - O símbolo no produto, nos acessórios ou na embalagem indica que este produto não deve ser tratado como lixo municipal não separado, devendo ser recolhido separadamente. Eliminar o produto através de um ponto de recolha para a reciclagem de resíduos de equipamento elétrico e eletrónico na UE e noutros países europeus que operam sistemas de recolha separada de resíduos de equipamento elétrico e eletrónico. Ao eliminar o produto de forma adequada, ajuda a evitar possíveis perigos para o ambiente e a saúde pública que de outra forma poderiam ser causados por um tratamento inadequado dos resíduos de equipamento elétrico e eletrónico. A reciclagem dos materiais contribui para a conservação dos recursos naturais.

A embalagem é feita de materiais amigos do ambiente, que podem ser eliminados através das suas instalações de reciclagem locais. Ao eliminar as embalagens e resíduos de embalagens da forma adequada, ajuda a evitar possíveis perigos para o ambiente e a saúde pública.

© LEITZ 2021 6531

DK Sikkerhedshenvisninger

⚠ ADVARSEL Dette produkt er beregnet til brug som inputenhed for en computer. Opbevar alle sikkerhedshenvisningerne til fremtidig brug. Leverandøren yder ingen garanti i tilfælde af materiel eller personlig skade som følge af uhensigtsmæssig håndtering eller brug. Produktet er beregnet til indendørs brug. Hold produktet borte fra væsker, fugtighed og fugt. Forsøg ikke på at åbne, modificere eller reparere produktet. Brug ikke vådservietter eller kemikalier, idet brugen af disse kan beskadige overfladen. Rengør huset med en fugtig klud. Dette produkt indeholder meget kraftige magneter. Magneterne er ikke legetøj og bør holdes borte fra børn. Magneterne kan skabe interferens med medicinsk udstyr. Hold magneter borte fra medicinsk udstyr for at undgå interferens. Sluk for produktet, såfremt det udsættes for temperaturer udenfor toleranceområdet.

Sikker brug af batterier
⚠ ADVARSEL Risiko for eksplosion i tilfælde af at batteriet skiftes ud med en forkert type. Batterier må ikke kortsluttes. Batterier må ikke åbnes, og de må ikke udsættes for åben ild. Ikke genopladelige batterier må ikke genoplades. Følg leverandørens anvisninger, når du skifter batteri. Fjern batterierne fra produktet for at undgå lækage, når de ikke bruges i længere tid. Batterier må ikke bortskaffes som almindelig husholdningsaffald, idet de kan indeholde visse giftige sværmetaller; de skal derfor bortskaffes særskilt. Aflevér batterier på dit lokale indsamlingssted.

Forenklet EU konformitetserklæring
Hermed erklærer, Esselte Leitz GmbH & Co KG at det radiostyrede produkt 'Cosy Wireless Mouse' overholder retningslinjerne 2014/53/EU. Den komplette tekst for EU konformitetserklæringen findes på følgende internetadresse:
https://declarations.accobrands.com

Tekniske specifikationer		Betydningen af de visuelle signaler	
Driftsspænding	1,5 V DC (mus) 5 VDC (modtager)	**Status**	**LED**
Driftsfrekvens	2402 - 2480 MHz	2.4 GHz modus	Grønt lys
Maks. effekt (EIRP)	maks. 0dBm	Bluetooth modus	Blåt lys
Driftstemperatur	0 til 40° C	Parring	Hurtigt blink

Opbevaringstemperatur	-20 til 60° C	Forbindelse	Langsomt blink
Relativ luftfugtighed	0% til 95% ikke kondenserende	Lav batterispænding	Langsomt blink i 10 sek.

2012/19/EU - Dette symbol på produktet, tilbehøret eller emballagen angiver, at dette produkt ikke må bortskaffes sammen med almindelig husholdningsaffald, men skal bortskaffes separat. Bortskaf produktet på dit lokale indsamlingssted for brugt elektrisk og elektronisk udstyr indenfor EU og andre europæiske lande, der råder over indsamlingssystemer for udtjent elektrisk og elektronisk udstyr. Ved at bortskaffe produktet på rette vis medvirker du til at undgå mulige farer for miljø og helbred, der i modsat fald kunne skyldes uhensigtsmæssig brug af udtjent udstyr. Brugen af genanvendelige materialer bidrager til opretholdelsen af naturlige ressourcer.

Emballagen er fremstillet af miljøvenlige materialer, der bør bortskaffes til genanvendelse. Vær med til at undgå mulige farer for miljø og helbred, idet du bortskaffer emballage og emballage-affald på rette vis.

© LEITZ 2021 6531

NO Sikkerhetsinformasjon

⚠ ADVARSEK Dette produktet er tiltenkt brukt som en input enhet for PC. Behold all sikkerhetsinformasjon og instruksjoner for framtidig referanse. Produsenten er ikke ansvarlig for materielle skader eller personlig skade forårsaket av uriktig håndtering eller bruk. Dette produktet er til innendørs bruk. Hold produktet vekke fra væske, fukt eller fuktighet. Ikke prøv å åpne, modifisere eller reparere produktet. Ikke bruk våtservietter eller kjemikalier da disse produktene kan ødelegge overflata. Tørk av ramma med en fuktig klut. Dette produktet inneholder høye kraftige magneter. Magnetene er ikke leker og skal holdes unna barn. Magnetene kan forstyrre pacemakere eller annet medisinsk utstyr. Hold magnetene unna medisinsk utstyr for å unngå forstyrrelse. Skru av produktet hvis det utsettes for temperaturer som ikke anbefales.

Sikker bruk av batteriene
⚠ ADVARSEK Advarsek Fare for brann eller eksplosjon hvis batteriet blir erstattet av feil type. Vær forsiktig for ikke å kortslutte batteriene. Ikke prøv å åpne et batteri eller å kaste batteriene inn i flammer. Batterier som ikke er oppladbare må ikke lades opp. Når man erstatter batterier, så må man sørge for å følge instruksjonene fra batteriprodusenten. Hvis de ikke er i bruk over en lengre periode, fjern batteriene fra produktet for å forhindre dem fra å lekkke. Batterier kan kanskje ikke kastes i vanlig husavfall, da de kan inneholde giftige tungmetaller og er underlagt reguleringer for giftig avfall. Av denne grunn bør man kvitte seg med batteriene på et lokalt innsamlingpunkt.

Forenklet EUs deklarasjon av konformitet
Herved erklærer Esselte Leitz GmbH & Co KG at radio utstyrstypen 'Cosy trådløs mus' samsvarer med EU direktivet 2014/53. Hele teksten til EUs deklarasjon av konformitet er tilgjengelig på følgende nettside:
https://declarations.accobrands.com

Tekniske spesifikasjoner		Meningen med visuelle signal	
Volt	1,5 V DC (Mus) 5 VCD (Mottaker)	**Status**	**LED**
Operativ frekvens	2402 - 2480 MHz	2.4 GHz Modus	Grønt lys
Maks transmisjonskraft (EIRP)	Maks 0dBm	Blåtann modus	Blått lys
Operativ temperatur	0 til 40° C	Paring	Raskt blinkende
Lagrings temperatur	-20 til 60° C	Tilkobling	Sakte blinkende
Relativ fuktighet	0% til 95% ikke-kondenserende	Lite strøm	Sakte blinking for 10 sek

2012/19 EU - Symbolet på produktet, tilbehøret eller emballasjen indikerer at dette produktet ikke må behandles som kommunalt avfall men må samles separat. Kvitt deg med produktet via et oppsamlingpunkt for EL-avfall og elektronisk utstyr i EU og i andre europeiske land som opererer med separate oppsamlingssystmer for El-avfall og elektrisk utstyr. Ved å kvitte deg med utstyret på en skikkelig måte, hjelper du til med å unngå mulige farer for miljø og folkehelsa som ellers kan bli forårsaket av feil håndtering av avfall. Resirkulering av materialer bidrar til konservering av naturlige ressurser.

Emballasjen er laget av miljøvennlige materialer, som kan kastes via dine lokale fasiliteter for resirkulering. Ved å kvitte deg med emballasjen og søppelet fra emballasjen på en skikkelig måte, hjelper du til med å unngå mulige farer for miljø og folkehelsa.

© LEITZ 2021 6531

SE Säkerhetsinformation

⚠ FÖRSIKTIGHET Denna produkt är avsedd att användas, som en inmatningsenhet för en dator. Spara all säkerhetsinformation och instruktioner för framtida referens. Tillverkaren ansvarar inte för fall av materiell skada eller personskada, som orsakats av felaktig hantering eller användning. Produkten är avsedd för inomhusanvändning. Håll produkten borta från vätska, fukt eller väta. Försök inte öppna, modifiera eller reparera produkten. Använd inte våtservetter eller kemikalier, eftersom de kan skada ytan. Torka av höljet med en fuktig trasa. Denna produkt innehåller höghållfasta magneter. Magneterna är inte leksaker och bör hållas borta från barn. Magneter kan störa pacemaker eller annan medicinsk utrustning. Håll magneter borta från medicintekniska produkter, för att förhindra störningar. Stäng av produkten, när den utsätts för temperaturer utanför området.

Säker användning av batterier
⚠ FÖRSIKTIGHET Risk för brand eller explosion, om batteriet byts ut av fel typ. Var försiktig, så att du inte kortsluter batterierna. Försök inte öppna ett batteri eller kasta batterier i eld. Batterier som inte är uppladdningsbara, får inte laddas. När du byter batterier, se till att följa batteritillverkarens instruktioner. Ta bort batterierna från produkten, för att förhindra att de läcker, när de inte används på länge. Batterier får inte kasseras med vanligt hushållsavfall, de kan innehålla giftiga tungmetaller och omfattas av farligt avfall. Kassera därför använda batterier på en lokal uppsamlingsplats.

Förenklad EU-försäkran om överensstämmelse
Härmed förklarar Esselte Leitz GmbH & Co KG att radioutrustningstypen 'Cozy Wireless Mouse' överensstämmer med direktiv 2014/53 / EU. Den fullständiga texten för EU-försäkran om överensstämmelse finns på följande internetadress:
https://declarations.accobrands.com

Tekniska specifikationer		Betydelse av visuella signaler	
Spänning	1,5 V DC (mus) 5 VDC (mottagare)	**Status**	**LED**
Driftsfrekvens	2402 - 2480 MHz	2.4 GHz läge	Gråljus
Maximal sändningseffekt (EIRP)	max 0 dBm	Bluetooth-läge	Blått ljus
Driftstemperatur	0 till 40°C	Parning	Snabbt blinkande
Förvaringstemperatur	-20 till 60°C	Ansluter	Blinkar långsamt
Relativ luftfuktighet	0% till 95% icke-kondenserande	Låg effekt	Blinkar långsamt i 10 sekunder

2012/19/EU - Symbolen på produkten, tillbehören eller förpackningen indikerar att denna produkt, inte får behandlas som osorterat kommunalt avfall utan måste samlas in separat. Avyttra produkten via en insamlingsplats för återvinning av elektriskt och elektroniskt avfall inom EU och i andra europeiska länder, som använder separata insamlingssystem, för avfall från elektrisk och elektronisk utrustning. Genom att avyttra produkten på rätt sätt, hjälper du till att undvika eventuella faror för miljön och folkhälsan, som annars kan orsakas av felaktig behandling av avfallsutrustning. Återvinning av material bidrar till bevarande av naturresurser.

Förpackningen är gjord av miljövänligt material, som kan kasseras genom lokala återvinningsanläggningar. Genom att kassera förpackningen och förpackningsavfallet på rätt sätt, hjälper du till att undvika eventuella faror för miljön och folkhälsan.

© LEITZ 2021 6531

FI Turvallisuustiedot

⚠ HUOMIO Tätä tuotetta on tarkoitus käyttää tietokoneen syöttölaitteena. Säilytä kaikki turvallisuustiedot ja ohjeet tulevaa käyttöä varten. Valmistaja ei vastaa materiaalivaurioista tai henkilövahingoista, jotka aiheutuvat väärästä käsittelystä tai käytöstä. Tuote on tarkoitettu sisäkäyttöön. Älä altista tuotetta nesteille, kosteudelle tai märkyydelle. Älä yritä avata, muuntaa tai korjata tuotetta. Älä käytä pyyhkeitä tai kemikaaleja, koska ne voivat vaurioittaa pintaa. Pyyhi pinta kostealla liinalla. Tämä tuote sisältää voimakkaita magneetteja. Magneetit eivät ole leluja ja ne on pidettävä lasten ulottumattomissa. Magneetit voivat häiritä sydämentahdistimen tai muiden lääkinnällisten laitteiden toimintaa. Pidä magneetit kaukana lääkinnällisistä laitteista häirinnän estämiseksi. Kytke tuote pois käytöstä, jos se altistuu rajat ylittäville lämpötiloille.

Paristojen turvallinen käyttö

⚠ HUOMIO Tulipalo- tai räjähdysvaara, jos paristo vaihdetaan väärään tyyppiin. Varo oikosulkemasta paristoja. Älä yritä avata paristoa tai heitä sitä tuleen. Paristoja, joita ei ole tarkoitettu ladattaviksi, ei saa ladata uudelleen. Kun vaihdat paristoja, varmista, että noudatat paristojen valmistajan ohjeita. Jos et käytä tuotetta pitkään aikaan, poista paristot tuotteesta niiden valumisen estämiseksi. Paristoja ei saa heittää roskiin tavallisen kotitalousjätteen mukana, koska ne voivat sisältää myrkyllisiä raskasmetalleja ja ne kuuluvat ongelmajätteisiin. Tämän vuoksi käytetyt paristot on vietävä paikalliseen keräyspisteeseen.

Yksinkertaistettu EU-vaatimustenmukaisuusvakuutus

Täten Esselte Leitz GmBH & Co KG vakuuttaa, että tyypin ”Cosy langaton hiiri” radiolaite vastaa direktiiviä 2014/53/EU. Täydellinen EU-vaatimustenmukaisuusvakuutuksen teksti on saatavilla seuraavasta internetosoitteesta:
https://declarations.accobrands.com

Tekniset ominaisuudet		Visuaalisten merkkien tarkoitukset	
Jännite	1,5 V DC (hiiri) 5 VDC (vastaanotin)	**Tila**	**LED**
Toimintataajuus	2402–2480 MHz	2,4 GHz tila	Vihreä valo
Suurin lähetysteho (EIRP)	maks. 0 dBm	Bluetooth-tila	Sininen valo
Käyttölämpötila	0–40 °C	Yhdistäminen	Nopea vilkkuminen
Säilytyslämpötila	-20–60 °C	Yhdistää	Hidas vilkkuminen
Suhteellinen kosteus	0–95 % ei-tiivistyvä	Virta vähissä	Hidas vilkkuminen 10 sekuntia

2012/19/EU - Tuotteen, lisätarvikkeiden tai pakkauksen merkki tarkoittaa, että tätä tuotetta ei tarvitse käsitellä lajittelemattomana yhdyskuntajätteenä, mutta on hävitettävä erillisesti. Hävitä tuote sähkö- ja elektroniikkalaitteiden keräyspisteen kautta EU- ja muissa Euroopan maissa, jotka käyttävät hyväkseen sähkö- ja elektroniikkalaitteiden erillisiä keräysjärjestelmiä. Hävittämällä tuotteen asianmukaisesti autat estämään mahdollisia haittoja ympäristölle ja kansanterveydelle, joita voi muuten aiheutua jätteiden epäasianmukaisesta käsittelystä. Materiaalien kierrätys edesauttaa luonnonvarojen säilyttämistä.

Pakkaus on tehty ympäristöystävällisistä materiaaleista, jotka voidaan hävittää paikallisen kierrätyslaitosten kautta. Hävittämällä pakkauksen ja pakkausmateriaalit asianmukaisesti autat estämään mahdollisia haittoja ympäristölle ja kansanterveydelle.

© LEITZ 2021 6531

EE Ohutusalane teave

⚠ ETTEVAATUST! See toode on mõeldud kasutamiseks arvuti sisestusseadmena. Hoidke ohutusalane teave ja juhised hilisemaks kasutamiseks alles. Tootja ei vastuta kahjude või vigastuste eest, mis on tingitud ebaõigest käsitsemisest või kasutamisest. Toode on mõeldud kasutamiseks siseruumides. Hoidke toode eemal vedelikest ja niiskusest. Ärge proovige toodet avada, modifitseerida ega remontida. Ärge kasutage salvrätte ega kemikaale, kuna need võivad pinda kahjustada. Pühkige korpust niiske lapiga. Toode sisaldab tugevaid magneteid. Magnetid pole mänguasjad ning need tuleb hoida laste käeulatusest eemal. Magnetid võivad häirida südamestimulaatoreid või muid meditsiiniseadmeid. Hoidke magnetid meditsiiniseadmetest eemal, vältimaks häireid. Lülitage toode välja, kui see puutub kokku temperatuuridega, mis on lubatud temperatuurivahemikust väljas.

Patareide ohutu kasutamine

⚠ ETTEVAATUST! Plahvatuse oht, kui patarei asendatakse sobimatut tüüpi patareiga. Olge hoolikas, et mitte patareisid lühistada. Ärge proovige patareisid avada ning ärge visake neid tulle. Patareid ei ole taaslaetavad ja neid ei tohi uuesti laadida. Patareide vahetamisel järgige tingimata patarei tootja juhiseid. Kui toodet pikemat aega ei kasutata, eemaldage patareid tootest, vältimaks nende lekkimist. Patareisid ei tohi visata olmeprügi hulka, need võivad sisaldada mürgiseid raskemetalle ning neile kehtivad ohtlike jäätmete määrused. Seetõttu viige kasutatud patareid kogumispunkti.

Lihtsustatud ELi vastavusavaldus

Käesolevaga kinnitab ettevõte Esselte Leitz GmbH & Co KG, et raadiosideseadme tüüp ‘Cosy juhtmevaba hiir’ vastab direktiivile 2014/53/EL. ELi vastavusavalduse täistekst on saadaval järgmisel veebiaadressil:
https://declarations.accobrands.com

Tehnilised andmed		Visuaalsete signaalide tähendus	
Pinge	1,5 V DC (hiir) 5 VDC (vastuvõtja)	**Olek**	**LED**
Töösagedus	2402–2480 MHz	2,4 GHz režiim	Roheline tuli
Maksimaalne edastusvõimsus (EIRP)	max 0dBm	Bluetooth-režiim	Sinine tuli
Töötemperatuur	0 kuni 40° C	Sidumine	Kiire vilkumine
Hoiustamise temperatuur	-20 kuni 60° C	Ühendamine	Aeglane vilkumine
Suhteline õhuniiskus	0% kuni 95%, mittekondenseeruv	Patarei tühjeneb	Aeglane vilkumine 10 s jooksul

2012/19/EL – sümbol tootel, tarvikutel või pakendil näitab, et antud toodet ei tohi visata sorteerimata olmejäätmete hulka, vaid tuleb koguda eraldi. Utiliseerige toode kohaliku elektri- ja elektroonikaseadmete jäätmete ringlussevõtu ettevõtete kaudu EL-is ja muudes Euroopa riikides, kus on olemas spetsiaalsed elektri- ja elektroonikaseadmete jäätmete kogumissüsteemid. Toote nõuetekohase utiliseerimisega aitate vältida võimalikke ohtusid keskkonnale ja inimeste tervisele, mida võib põhjustada seadmeromude mittenõuetekohane käsitsemine. Materjalide ringlussevõtmine aitab säästa loodusressursse.

Pakend on valmistatud keskkonnasõbralikest materjalidest, mida võib utiliseerida kohalike jäätmekäitlusettevõtete kaudu. Pakendi ja pakkimisjääkide nõuetekohase utiliseerimisega aitate vältida võimalikke ohtusid keskkonnale ja inimeste tervisele.

© LEITZ 2021 6531

LV Informācija par drošību

⚠ UZMANĪBU Šis izstrādājums ir paredzēts izmantošanai kā datora ievades ierīci. Saglabājiet visu drošības informāciju un instrukcijas turpmākai uzziņai. Ražotājs nav atbildīgs par materiāliem zaudējumiem vai miesas bojājumiem, ko izraisījusi nepareiza apiešanās vai lietošana. Izstrādājums paredzēts lietošanai telpās. Sargājiet izstrādājumu no šķidruma vai mitruma. Nemēģiniet atvērt, pārveidot vai labot izstrādājumu. Nelietojiet salvetes vai ķīmiskas vielas, jo tās var sabojāt virsmu. Noslaukiet korpusu ar mitru drānu. Šis izstrādājums satur augstas stiprības magnētus. Magnēti nav rotaļlietas, un tie jāsargā no bērniem. Magnēti var traucēt

elektrokardiostimulatoru vai citu medicīnas ierīču darbību. Lai novērstu traucējumus, turiet magnētus prom no medicīnas ierīcēm. Izslēdziet izstrādājumu, ja tas tiek pakļauts temperatūrai ārpus diapazona.

Droša bateriju izmantošana

⚠ UZMANĪBU Ja baterija tiek nomainīta ar nepareiza veida bateriju, pastāv aizdegšanās vai eksplozijas risks. Uzmanieties, lai nepieļautu bateriju īssavienojumu. Nemēģiniet atvērt bateriju vai nemetiet baterijas ugunī. Baterijas, kuras nav uzlādējamas, nedrīkst uzlādēt. Nomainot baterijas, noteikti ievērojiet bateriju ražotāja norādījumus. Ja izstrādājumu ilgstoši nelietojat, izņemiet baterijas no izstrādājuma, lai novērstu bateriju noplūdi. Baterijas nedrīkst izmest kopā ar parastajiem sadzīves atkritumiem, tās var saturēt toksiskus smagos metālus un uz tām attiecas bīstamo atkritumu noteikumi. Šī iemesla dēļ nolietotās baterijas likvidējiet vietējā savākšanas punktā.

Vienkāršota ES atbilstības deklarācija

Ar šo Esselte Leitz GmBH & Co KG paziņo, ka radioiekārtas tips “Cozy Wireless Mouse” atbilst Direktīvai 2014/53/ES. ES atbilstības deklarācijas pilns teksts ir pieejams šajā adresē:
https://declarations.accobrands.com

Tehniskie dati		Vizuālo signālu nozīme	
Spriegums	1,5 V DC (pele) 5 VDC (uztvērējs)	**Statuss**	**LED**
Darbības frekvence	2402 - 2480 MHz	2,4 GHz režīms	Zaļa gaisma
Maksimālā pārraides jauda (EIRP)	maks. 0dBm	Bluetooth režīms	Zila gaisma
Darbības temperatūra	no 0 līdz 40°C	Savienošana pārī	Ātri mirgo
Uzglabāšanas temperatūra	no -20 līdz 60°C	Savienojas	Lēni mirgo
Relatīvais mitrums	no 0% līdz 95% nekondensējošs	Zema jauda	Lēni mirgo 10 sek

2012/19/ES - simbols uz izstrādājuma, piederumiem vai iepakojuma norāda, ka šo izstrādājumu nedrīkst uzskatīt par nešķirotu sadzīves atkritumu, bet tas ir jāsavāc atsevišķi. Atbrīvojieties no izstrādājuma, izmantojot savākšanas punktu elektrisko un elektronisko iekārtu atkritumu pārstrādei ES un citās Eiropas valstīs, kurās darbojas elektrisko un elektronisko iekārtu atkritumu šķirotas savākšanas sistēmas. Atbrīvojoties no izstrādājuma pienācīgā veidā, jūs palīdzat izvairīties no iespējamiem apdraudējumiem videi un sabiedrības veselībai, ko citādi varētu izraisīt nepareiza iekārtu atkritumu apstrāde. Materiālu pārstrāde veicina dabas resursu saglabāšanu.

Iepakojums ir izgatavots no videi draudzīgiem materiāliem, kurus var likvidēt vietējās pārstrādes vietās. Pareizi atbrīvojoties no iepakojuma un izlietotā iepakojuma, jūs palīdzat izvairīties no iespējamiem apdraudējumiem videi un sabiedrības veselībai.

© LEITZ 2021 6531

LT Saugos informacija

⚠ CAUTION Šis gaminys skirtas naudoti kaip kompiuterio įvesties įrenginys. Išsaugokite visą saugos informaciją ir instrukcijas ateičiai. Gamintojas neatsako už materialinę žalą ar kūno sužalojimus, atsiradusius dėl netinkamo naudojimo ar naudojimo. Gaminys skirtas naudoti patalpose. Laikykite gaminį atokiau nuo skysčių ir drėgmės. Nebandykite atidaryti, modifikuoti ar taisyti gaminio. Nenaudokite servetėlių ar cheminių medžiagų, nes jos gali pažeisti paviršių. Nuvalykite korpusą drėgna šluoste. Šiame gaminyje yra didelio stiprumo magnetų. Magnetai nėra žaislai ir turėtų būti laikomi atokiau nuo vaikų. Magnetai gali trukdyti širdies stimuliatoriams ar kitiems medicinos prietaisams. Laikykite magnetus atokiau nuo medicinos prietaisų, kad išvengtumėte trukdžių. Išjunkite gaminį, kai jo temperatūra nepatenka į leistiną intervalą.

Saugus baterijų naudojimas

⚠ CAUTION Jei baterija bus pakeista netinkamo tipo baterija, kyla gaisro arba sprogimo pavojus. Būkite atsargūs, kad nesujungtumėte baterijų trumpuoju jungimu. Nebandykite atidaryti baterijos arba mesti jos į ugnį. Baterijų, kurių negalima įkrauti pakartotinai, nebandykite įkrauti. Keisdami baterijas būtinai laikykitės baterijų gamintojo instrukcijų. Kai nenaudojate ilgą laiką, išimkite baterijas iš gaminio, kad išvengtumėte jų nuotėkio.

Baterijų negalima išmesti kartu su įprastomis buitinėmis atliekomis, jose gali būti nuodingų sunkiųjų metalų ir joms taikomos pavojingų atliekų taisyklės. Dėl šios priežasties išmeskite panaudotas baterijas į vietinį surinkimo punktą.

Supaprastinta ES atitikties deklaracija

„Esselte Leitz GmBH & Co KG“ pareiškia, kad radijo įrangos tipas „Cosy“ belaidė pelė atitinka Direktyvą 2014/53/ES. Visas ES atitikties deklaracijos tekstas pateikiamas šiuo interneto adresu:
https://declarations.accobrands.com

Techninės specifikacijos		Vaizdinių signalų reikšmė	
Įtampa	1,5 V nuolatinė srovė (pelės) 5 V nuolatinė srovė (imtuvas)	**Būsena**	**LED lemputė**
Veikimo dažnis	2402-2480 MHz	2,4 GHz režimas	Žalia lemputė
Didžiausia perdavimo galia (EIRP)	maks. 0 dBm	„Bluetooth“ režimas	Mėlyna lemputė
Darbinė temperatūra	nuo 0 °C iki 40 °C	Susiejimas	Greitai mirksi
Laikymo temperatūra	nuo -20 iki 60 °C	Jungiamasi	Lėtai mirksi
Santykinė drėgmė	0-95 % be susidarančio kondensato	Maža galia	Lėtai mirksi 10 s

2012/19/ES - simbolis ant gaminio, priedų ar pakuotės rodo, kad šis gaminys neturi būti laikomas nerūšiuotomis komunalinėmis atliekomis, bet turi būti surenkamas atskirai. Išmeskite gaminį per elektros ir elektroninės įrangos atliekų surinkimo punktą ES ir kitose Europos šalyse, kuriose veikia atskiros elektros ir elektroninės įrangos atliekų surinkimo sistemos. Tinkamai išmesdami gaminį padėsite išvengti galimo pavojaus aplinkai ir visuomenės sveikatai, kurį kitu atveju galėtų sukelti netinkamas įrangos atliekų tvarkymas. Medžiagų perdirbimas padeda išsaugoti gamtos išteklius.

Pakuotė pagaminta iš aplinkai nekenksmingų medžiagų, kurias galima išmesti per vietines perdirbimo įmones. Tinkamai išmesdami pakuotes ir pakuočių atliekas padėsite išvengti galimo pavojaus aplinkai ir visuomenės sveikatai.

© LEITZ 2021 6531

PL Informacje dotyczące bezpieczeństwa

⚠ OSTROŻNIE Ten produkt przeznaczony jest do użycia jako urządzenie wejściowe do komputera. Wszystkie informacje i instrukcje dotyczące bezpieczeństwa należy zachować na przyszłość. Producent nie ponosi odpowiedzialności za szkody materialne lub obrażenia spowodowane nieprawidłowym obchodzeniem się z urządzeniem lub jego niewłaściwym użyciem. Produkt przeznaczony do użytku w pomieszczeniach zamkniętych. Chronić przed cieczami i wilgocią. Nie próbować otwierać, modyfikować, ani naprawiać wyrobu. Nie używać wilgotnych ściereczek, ani środków chemicznych, gdyż mogą uszkodzić powierzchnię. Obudowę przecierać wilgotną ściereczką. Produkt zawiera mocne magnesy. Magnesy nie są zabawkami i należy przechowywać je poza zasięgiem dzieci. Magnesy mogą zakłócać pracę rozruszników serca lub innych urządzeń medycznych. W celu unikania zakłóceń należy trzymać je z dala od urządzeń medycznych. Wyłączyć produkt, jeśli narażony jest na oddziaływanie temperatur spoza zakresu.

Bezpieczne użytkowanie baterii

⚠ OSTROŻNIE W razie zastąpienia baterii baterią niewłaściwego typu występuje niebezpieczeństwo pożaru lub wybuchu. Uważać, aby nie doprowadzić do zwarcia baterii. Nie próbować otwierać baterii, ani nie wrzucać ich do ognia. Nie próbować ładować ponownie baterii, które nie są akumulatorami. Podczas wymiany baterii postępować zgodnie z instrukcjami producenta. W przypadku dłuższego okresu niekorzystania z urządzenia, wyjąć baterie, aby nie doszło do wycieku. Baterii nie wolno wyrzucać razem z odpadami z gospodarstwa domowego. Mogą zawierać toksyczne metale ciężkie, w związku z czym podlegają przepisom o usuwaniu odpadów niebezpiecznych. Z tego względu zużyte baterie należy dostarczyć do lokalnego punktu odbioru.

Uproszczona Deklaracja zgodności UE

Esselte Leitz GmBH & Co KG deklaruje niniejszym, że urządzenie radiowe typu „Wygodna myszka

bezprzewodowa” jest zgodne z postanowieniami Dyrektywy 2014/53/UE. Pełny tekst deklaracji zgodności UE dostępny jest pod adresem internetowym:
https://declarations.accobrands.com

Specyfikacja techniczna		Wyjaśnienie oznaczeń	
Napięcie	1,5 V DC (myszka) 5 V DC (odbiornik)	**Stan**	**Dioda LED**
Częstotliwość działania	2402 - 2480 MHz	Tryb 2.4 GHz	Zielone światło
Maksymalna moc transmisji (EIRP)	maks. 0 dBm	Tryb Bluetooth	Niebieskie światło
Temperatura robocza	0°C do +40°C	Parowanie	Szybkie miganie
Temperatura przechowywania	-20°C do +60°C	Łączenie	Wolne miganie
Wilgotność względna	0% do 95% bez kondensacji	Niski poziom baterii	Wolne miganie przez 10 s

2012/19/UE - Ten symbol na produkcie, akcesoriach lub opakowaniu oznacza, że danego produktu nie wolno traktować jako niesortowanego odpadu komunalnego, bo wymaga oddzielnego odbioru. Produkt należy usuwać za pośrednictwem punktu recyklingu odpadów elektronicznych i elektrycznych na terenie UE i w innych krajach europejskich, który prowadzi system selektywnego odbioru odpadów elektrycznych i elektronicznych. Usuwając produkt w sposób właściwy pomaga się unikać ewentualnych zagrożeń dla środowiska i zdrowia publicznego, jakie mogłyby zostać spowodowane niewłaściwym postępowaniem z odpadami. Recykling materiałów przyczynia się do zachowania zasobów naturalnych.

Opakowanie wykonano z materiałów przyjaznych dla środowiska, które mogą być utylizowane przez lokalne zakłady recyklingowe. Usuwając opakowania i odpady opakowaniowe we właściwy sposób, pomaga się uniknąć ewentualnych zagrożeń dla środowiska oraz zdrowia publicznego.

© LEITZ 2021 6531

CZ Bezpečnostní informace

⚠ VAROVÁNÍ Tento výrobek je určen pro použití jako vstupní zařízení pro počítač. Zachovejte veškeré bezpečnostní informace a pokyny pro budoucí použití. Výrobce není zodpovědný za případy materiálních škod nebo úrazů osob způsobených nesprávnou manipulací nebo používáním. Tento výrobek je určen pro použití v interiéru. Uchovávejte tento výrobek mimo dosah kapalin, mokra nebo vlhkosti. Tento výrobek neotevírejte, neupravujte nebo ho neopravujte. Nepoužívejte ubrousky nebo chemikálie z důvodu možného poškození povrchu. Povrch otírejte vlhkým hadříkem. Tento výrobek obsahuje velmi silné magnety. Tyto magnety nejsou hračky a musí být uchovávány mimo dosah dětí. Magnety mohou rušit kardiostimulátory nebo podobná zařízení. Udržujte magnety mimo zdravotnické prostředky, abyste zabránili rušení. Výrobek vypněte, když je vystaven teplotám mimo rozsah použití.

Bezpečné použití baterií

⚠ VAROVÁNÍ Nebezpečí ohně nebo výbuchu, když je baterie vyměněna za nesprávný typ. Buďte opatrní, abyste baterie nezkratovali. Baterii neotevírejte nebo je nevhazujte do ohně. Baterie, které nejsou nabíjecí, nesmí být nabíjeny. Při výměně baterií se ujistěte, že dodržujte návod výrobce baterie. Pokud výrobek není dlouho používán, baterie z něj vyjměte, abyste zabránili vytečení elektrolytu. Baterie nelikvidujte s běžným domácím odpadem, protože mohou obsahovat jedovaté těžké kovy a vztahují se na ně předpisy o nebezpečném odpadu. Z tohoto důvodu odevzdejte použité baterie do místního sběrného místa.

Zjednodušené prohlášení o shodě EU

Tímto společnost Esselte Leitz GmBH & Co KG prohlašuje, že radiové zařízení typu „Bezdrátová myš Cosy“ je v souladu se směrnicí 2014/53/EU. Úplný text tohoto prohlášení o shodě EU je k dispozici na následující internetové adrese:
https://declarations.accobrands.com

Technická specifikace		Význam vizuálních signálů	
Napětí	1,5 V DC (myš) 5 VDC (přijímač)	**Stav**	**LED**
Provozní frekvence	2402 - 2480 MHz	Režim 2,4 GHz	Zelené světlo
Maximální vyzářený výkon (EIRP)	max 0 dBm	Režim Bluetooth	Modré světlo
Provozní teplota	0 až 40 °C	Párování	Rychlé blikání
Teplota skladování	-20 až 60 °C	Spojení	Pomalé blikání
Relativní vlhkost	0 % až 95 % nekondenzující	Nízký výkon	Pomalu blikající po dobu 10 s

2012/19/EU - Tento symbol na výrobku, příslušenství nebo obalu znamená, že s tímto výrobkem nesmí být zacházeno jako s netříděným městským odpadem, nýbrž musí být shromažďován samostatně. Likvidace výrobku musí být prováděna přes sběrná místa pro recyklaci odpadu z elektrických nebo elektronických zařízení v rámci EU a v jiných evropských zemích, které provozují systém separovaného sběru pro odpad z elektrických a elektronických zařízení. Tím, že likvidujete výrobek řádným způsobem, pomáháte zabránit vzniku možných nebezpečí pro životní prostředí a pro veřejné zdraví, které by mohly být jinak způsobeny nesprávným zacházením s likvidovaným zařízením. Recyklací materiálů se přispívá k ochraně přírodních zdrojů.

Obal je vyroben z materiálů šetrných k životnímu prostředí, které mohou být likvidovány ve vašich místních recyklačních zařízeních. Likvidací obalu a odpadu z obalu řádným způsobem zabráníte možným nebezpečím pro životní prostředí a veřejné zdraví.

© LEITZ 2021 6531

SK Bezpečnostné informácie

⚠ POZOR Tento výrobok je určený pre použitie ako vstupné zariadenie pre počítač. Uschovajte všetky bezpečnostné informácie a návod pre budúce použitie. Výrobca nezodpovedá za prípady materiálneho poškodenia alebo zranenia osôb spôsobené nesprávnou manipuláciou alebo použitím. Výrobok je určený pre použitie vo vnútri. Výrobok chráňte pre tekutinami alebo vlhkosťou. Výrobok sa nesnažte otvárať, upravovať alebo opravovať. Nepoužívajte utierky alebo chemikálie, ktoré by mohli poškodiť povrch. Teleso myši utierajte navlhčenou látkou. Výrobok obsahuje vysoko účinné magnety. Magnety nie sú na hranie a nesmú sa dostať do rúk deťom. Magnety môžu rušiť kardiostimulátory alebo iné zdravotnícke prístroje. Magnety sa nesmú dostať do blízkosti zdravotníckych prístrojov, lebo by došlo k ich rušeniu. Ak je výrobok vystavený teplotám mimo povolený rozsah, vypnite ho.

Bezpečné používanie batérií

⚠ POZOR Ak sa batéria vymení za batériu nesprávneho typu, vzniká nebezpečenstvo požiaru alebo výbuchu. Dávajte pozor, aby ste batérie neskratovali. Nesnažte sa otvoriť batériu alebo vhodiť batérie do ohňa. Batérie, ktoré nie je možné opätovne nabíjať, nenabíjajte. Pri výmene batérií dodržiavajte návod od výrobcu batérií. Ak sa výrobok dlhú dobu nepoužíva, vyberte z neho batérie, aby sa zabránilo ich vytečeniu. Batérie sa nesmú likvidovať spolu s bežným domovým odpadom, môžu obsahovať jedovaté ťažké kovy a podliehajú predpisom o nebezpečnom odpade. Z tohto dôvodu likvidujte použité batérie na lokálnom zbernom mieste.

Zjednodušené vyhlásenie o zhode EÚ

Týmto spoločnosť Esselte Leitz GmBH & Co KG vyhlasuje, že rádiové zariadenie typu ‘Pohodlná bezdrôtová myš’ je v zhode so smernicou 2014/53/EÚ. Úplný text vyhlásenia o zhode EÚ je k dispozícii na nasledujúcej internetovej adrese:
https://declarations.accobrands.com

Technické špecifikácie		Význam vizuálnych signálov	
Elektrické napätie	1,5 V= (myš) 5 V= (prijímač)	**Stav**	**LED**
Prevádzková frekvencia	2402 - 2480 MHz	2,4 GHz režim	Zelená kontrolka
Maximálny prenášaný výkon (EIRP)	max 0dBm	Bluetooth režim	Modrá kontrolka
Prevádzková teplota	0 až 40° C	Párovanie	Rýchle blikanie
Skladovacia teplota	-20 až 60° C	Pripájanie	Pomalé blikanie
Relatívna vlhkosť	0 % až 95 % bez kondenzácie	Nízky výkon	Pomalé blikanie 10 sek.

2012/19/EÚ - Symbol na výrobku, príslušenstve alebo obale znamená, že s týmto výrobkom sa nesmie zaobchádzať ako s netriedeným komunálnym odpadom, ale musí sa zbierať osobitne. Výrobok zlikvidujte prostredníctvom zberného miesta na recykláciu odpadu z elektrických a elektronických zariadení v rámci EÚ a v ďalších európskych krajinách, ktoré prevádzkujú systémy separovaného zberu odpadu z elektrických a elektronických zariadení. Správnou likvidáciou výrobku pomôžete vyhnúť sa možným rizikám pre životné prostredie a verejné zdravie, ktoré by inak mohli byť spôsobené nesprávnym zaobchádzaním s odpadovým zariadením. Recyklácia materiálov prispieva k ochrane prírodných zdrojov.

Obal je vyrobený z materiálov, ktoré sú šetrné voči životnému prostrediu a ktoré je možné zlikvidovať v lokálnych recyklačných prevádzkach. Likvidáciou obalu a obalového odpadu správnym spôsobom pomôžete zabezpečiť, aby nedošlo k ohrozeniu životného prostredia a verejného zdravia.

© LEITZ 2021 6531

HU Biztonsági információ

⚠ VIGYÁZAT Ezt a terméket a számítógép beviteli eszközeként kell használni. Későbbi felhasználás céljából minden biztonsági információt és utasítást őrizzen meg. A gyártó nem vállal felelősséget a helytelen kezelés vagy használat által okozott anyagi károkért vagy személyi sérülésekért. A terméket beltérben való használatra tervezték. A terméket tartsa távol folyadéktól, párától vagy nedvességtől. A terméket ne próbálja meg kinyitni, módosítani vagy javítani. Ne használjon törlőkendőket vagy vegyszereket, mivel ezek károsíthatják a felületet. A borítást egy nedves ruhával törölje le. Ez a termék nagy szilárdságú mágneseket tartalmaz. A mágnesek nem minősülnek játéknak és gyermekektől távol kell őket tartani. A mágnesek zavarhatják a pacemakereket vagy más orvosi eszközöket. Az interferencia elkerülése érdekében tartsa távol a mágneseket az orvosi eszközöktől. Kapcsolja ki a terméket, ha az tartományon kívüli hőmérsékleteknek van kitéve.

Az elemek biztonságos használata

⚠ VIGYÁZAT Tűz- vagy robbanásveszély áll fenn, ha az elemet nem megfelelő típusúra cserélik. Ügyeljen arra, hogy ne zárja rövidre az elemeket. Ne próbálja meg felnyitni az elemet vagy ne dobja tűzbe. Az újra nem tölthető elemeket nem lehet újratölteni. Az elemcsere alkalmával tartsa be az elem gyártójának utasításait. Ha hosszabb ideig nem használja, vegye ki az elemeket a termékből, hogy megakadályozza a szivárgást. Az elemek nem ártalmatlaníthatók a szokásos háztartási hulladékkal együtt, mivel mérgező nehézfémeket tartalmazhatnak, és a veszélyes hulladékokra vonatkozó előírások vonatkoznak rájuk. Ezért a használt elemeket a helyi gyűjtőhelyen kell elhelyezni.

Egyszerűsített EU-megfelelőségi nyilatkozat

Az Esselte Leitz GmBH & Co KG kijelenti, hogy a rádióberendezés típusú “Cosy Wireless Mouse” megfelel a 2014/53/EU irányelvnek. Az EU-megfelelőségi nyilatkozat teljes szövege a következő internetcímen érhető el:
https://declarations.accobrands.com

Műszaki adatok		Vizuális jelek jelentése	
Feszültség	1,5 V DC (egér) 5 VDC (vevő)	**Státusz**	**LED**
Üzemi frekvencia	2402 - 2480 MHz	2,4 GHz mód	Zöld fény
Max. átviteli teljesítmény (EIRP)	max 0dBm	Bluetooth mód	Kék fény
Üzemi hőmérséklet	0 - 40° C	Pároztatás	Gyors villogás
Tárolási hőmérséklet	-20 - 60° C	Csatlakozás	Lassú villogás
Relatív páratartalom	0% - 95% nem kondenzáló	Alacsony teljesítmény	Lassú villogás 10 mp-ig

2012/19/EU - A terméken, a tartozékokon vagy a csomagoláson található szimbólum azt jelzi, hogy a terméket nem szabad szelektálatlan települési hulladékként kezelni, hanem külön kell gyűjteni. A terméket az elektromos és elektronikus berendezések hulladékainak újrahasznosítására szolgáló gyűjtőhelyen kell ártalmatlanítani az EU-n belül és más olyan európai országokban, ahol az elektromos és elektronikus berendezések hulladékaira vonatkozóan külön gyűjtőrendszert működtetnek. A termék megfelelő módon történő ártalmatlanításával Ön segít elkerülni a környezetet és a közegészségügyet fenyegető lehetséges veszélyeket, amelyeket egyébként a hulladékberendezések nem megfelelő kezelése okozhatna. Az anyagok újrahasznosítása hozzájárul a természeti erőforrások megőrzéséhez.

A csomagolás környezetbarát anyagokból készült, amelyek a helyi újrahasznosító létesítményeken keresztül ártalmatlaníthatók. A csomagolás és a csomagolási hulladék megfelelő módon történő ártalmatlanításával Ön segít elkerülni a környezetet és a közegészséget fenyegető lehetséges veszélyeket.

© LEITZ 2021 6531

RO Informații de siguranță

⚠ PRECAUȚIE Acest produs a fost conceput pentru a fi utilizat ca dispozitiv de introducere pentru un computer. Păstrați toate informațiile de siguranță și instrucțiunile pentru o consultare ulterioară. Producătorul nu este răspunzător pentru pagubele materiale sau vătămările cauzate de o manipulare sau utilizare incorectă. Produsul a fost conceput pentru o utilizare la interior. Păstrați produsul departe de lichide, umiditate sau umezeală. Nu încercați să deschideți, modificați sau să reparați produsul. Nu folosiți șervețele sau chimicale pentru că acestea pot deteriora suprafața. Ștergeți carcasa cu o cârpă umedă. Acest produs conține magneți de putere mare. Magneții nu sunt jucării și nu trebuie lăsați la îndemâna copiilor. Magneții pot interfera cu stimulatoarele cardiace sau alte dispozitive medicale. Țineți magneții departe de dispozitivele medicale pentru a preveni interferențele. Opriți produsul dacă este expus la temperaturi excesive.

Utilizarea în siguranță a bateriilor

⚠ PRECAUȚIE Risc de incendiu sau explozie dacă bateria este înlocuită cu una de tip greșit. Aveți grijă să nu scurtcircuitați bateriile. Nu încercați să deschideți bateria sau să aruncați bateriile în foc. Bateriile ce nu sunt reîncărcabile nu trebuie reîncărcate. Când înlocuiți bateriile, asigurați-vă că urmați instrucțiunile producătorului bateriei. Dacă nu le utilizați perioade mai lungi, îndepărtați-le din produs pentru a preveni scurgerea acestora. Bateriile nu trebuie aruncate la gunoiul menajer, acestea putând conține metale grele toxice și se supun regulamentelor privind deșeurile periculoase. Din acest motiv, aruncați bateriile uzate la un punct de colectare local.

Declarație de conformitate UE simplificată

Prin prezenta, Esselte Leitz GmBH & Co KG declară că echipamentul radio de tipul ‘Mouse wireless confortabil’ este conform cu Directiva 2014/53/UE. Textul complet al declarației de conformitate UE este disponibil la următoarea adresă de Internet:
https://declarations.accobrands.com

Specificații tehnice		Semnificația semnalelor vizuale	
Tensiune	1,5 V DC (mouse) 5 VDC (receptor)	**Stare**	**LED**
Frecvență de operare	2402 - 2480 MHz	Modul 2.4 GHz	Lumină verde
Putere maximă de transmisie (EIRP)	max 0dBm	Modul Bluetooth	Lumină albastră
Temperatură de operare	0 până la 40° C	Conectare	Clipire rapidă
Temperatură de depozitare	-20 până la 60° C	Se conectează	Clipire lentă
Umiditate relativă	0% până la 95% fără condensare	Putere scăzută	Clipire lentă timp de 10 secunde

2012/19/UE - Simbolul de pe produs, accesorii sau ambalaj indică faptul că produsul nu trebuie tratat ca deșeuri municipale nesortate și trebuie colectat separat. Eliminați acest produs la un centru de colectare pentru deșeuri electrice și electronice din cadrul UE și în toate țările membre UE care au sisteme de colectare separată pentru echipamentele electrice și electronice. Eliminând în mod corect ambalajele și deșeurile de ambalaje, ajutați la prevenirea pericolelor potențiale pentru mediu și sănătatea publică ce ar putea fi cauzate de manipularea incorectă a deșeurilor de echipamente. Reciclarea materialelor contribuie la conservarea resurselor naturale.

Ambalajul este realizat din materiale nepoluante, ce pot fi eliminate prin sistemul local de reciclare. Eliminând în mod corect ambalajele și deșeurile de ambalaje, ajutați la prevenirea pericolelor potențiale pentru mediu și sănătatea publică.

© LEITZ 2021 6531

RU Указания по технике безопасности

⚠ ОСТОРОЖНО Этот продукт предназначен для использования в качестве устройства ввода компьютера. Сохраните всю информацию по технике безопасности и инструкции для дальнейшего использования. Производитель не несет ответственности за случаи материального ущерба или травм, вызванных неправильным обращением или использованием. Изделие предназначено для использования в помещении. Храните изделие вдали от жидкостей, влаги или сырости. Не пытайтесь открывать, модифицировать или ремонтировать изделие. Не используйте салфетки или химические вещества, поскольку они могут повредить поверхность. Протирайте корпус влажной тканью. Изделие содержит мощные магниты. Магниты — не игрушки; не позволяйте детям играть с ними. Магниты могут создавать помехи для кардиостимуляторов и других медицинских приборов. Держите магниты подальше от медицинских устройств во избежание помех. Выключайте изделие, если оно подвергается воздействию температур, выходящих за пределы нормального диапазона.

Безопасное использование батарей

⚠ ОСТОРОЖНО При замене батареи на батарею неправильного типа существует опасность возгорания или взрыва. Не допускайте короткого замыкания батарей. Не пытайтесь открывать батареи или бросать их в огонь. Запрещается перезаряжать неперезаряжаемые батареи. При замене батарей обязательно следуйте инструкциям производителя. Если батареи не используются в течение длительного времени, извлеките их из устройства во избежание утечки. Батареи нельзя утилизировать вместе с обычными бытовыми отходами. Они могут содержать токсичные тяжелые металлы и подпадают под действие правил по утилизации опасных отходов. По этой причине утилизируйте использованные батареи в местном пункте сбора.

Упрощенная декларация о соответствии ЕС

Настоящим Esselte Leitz GmBH & Co KG заявляет, что тип радиооборудования «Беспроводная мышь Cosy» соответствует требованиям директивы 2014/53/EU. Полный текст декларации о соответствии ЕС доступен по адресу:
https://declarations.accobrands.com

Техническая спецификация		Значение визуальных сигналов	
Напряжение	1,5 В пост. тока (мышь) 5 В пост. тока (приемник)	**Состояние**	**Светодиод**
Рабочая частота	2402–2480 МГц	Режим 2,4 ГГц	Зеленый свет
Максимальная мощность передачи (EIRP)	макс. 0 дБм	Режим Bluetooth	Синий свет
Температура эксплуатации	от 0 до 40 °C	Сопряжение	Быстрое мигание
Температура хранения	от –20 до 60 °C	Идет соединение	Медленное мигание
Относительная влажность	от 0% до 95%, без конденсации	Низкий уровень заряда	Медленное мигание в течение 10 секунд

2012/19/EU - Символ на изделии, дополнительных принадлежностях или упаковке указывает на то, что данное изделие не следует рассматривать как несортированные бытовые отходы, а необходимо утилизировать отдельно. Утилизируйте изделие в пункте сбора отходов электрического и электронного оборудования на территории ЕС и в других европейских странах, где действуют отдельные системы сбора отходов электрического и электронного оборудования. Утилизируя изделие надлежащим образом, вы помогаете избежать возможных опасностей для окружающей среды и здоровья населения, которые могут быть вызваны неправильным обращением с отработанным оборудованием. Переработка материалов способствует сохранению природных ресурсов.

Упаковка изготовлена из экологически чистых материалов, которые можно утилизировать на местных предприятиях по переработке отходов. Утилизируя упаковку и упаковочные отходы надлежащим образом, вы помогаете предотвратить возможную опасность для окружающей среды и здоровья населения.

© LEITZ 2021 6531

UA Інформація з техніки безпеки

⚠ УВАГА Цей продукт призначений для використання як пристрій введення комп’ютера. Збережіть всю інформацію з техніки безпеки та інструкції для подальшого використання. Виробник не несе відповідальності за випадки матеріальної шкоди або травм, викликаних неправильним поводженням або використанням. Виріб призначений для використання в приміщенні. Тримайте виріб якомога далі від рідин, вологи або вогкості. Не намагайтеся відкривати, модифікувати або ремонтувати виріб. Не використовуйте серветки або хімічні речовини, оскільки вони можуть пошкодити поверхню. Протирайте корпус вологою тканиною. Виріб містить потужні магніти. Магніти — не іграшки; не дозволяйте дітям гратися з ними. Магніти можуть створювати перешкоди для кардіостимуляторів та інших медичних приладів. Тримайте магніти якомога далі від медичних пристроїв, щоб уникнути перешкод. Не користуйтесь виробом, якщо він піддається впливу температур, що виходять за межі нормального діапазону.

Безпечне використання батарей

⚠ УВАГА Заміна батареї на батарею неправильного типу може призвести до займання або вибуху. Не допускайте короткого замикання батарей. Не намагайтеся відкривати батареї або кидати їх у вогонь. Забороняється перезаряджати одноразові батареї. Під час заміни батарей обов’язково дотримуйтесь інструкцій виробника. Якщо батареї не використовуються протягом тривалого часу, вийміть їх з пристрою для уникнення витоку. Батареї не можна утилізувати разом з побутовими відходами. Вони можуть містити токсичні важкі метали та підпадають під дію правил з утилізації небезпечних відходів. З цієї причини утилізуйте використані батареї в місцевому пункті збору.

Спрощена декларація про відповідність вимогам стандартів ЄС

Цим Esselte Leitz GmBH & Co KG заявляє, що тип радіообладнання «Бездротова миша Cosy» відповідає вимогам директиви 2014/53/EU. Повний текст декларації про відповідність вимогам стандартів ЄС доступний за адресою:
https://declarations.accobrands.com

Технічні характеристики		Значення візуальних сигналів	
Напруга	1,5 В пост. струму (миша) 5 В пост. струму (приймач)	**Стан**	**Світлодіод**
Робоча частота	2402–2480 МГц	Режим 2,4 ГГц	Зелене світло
Максимальна потужність передачі (EIRP)	макс. 0 дБм	Режим Bluetooth	Синє світло
Температура експлуатації	від 0 до 40 °C	З’єднання	Швидке блимання
Температура зберігання	від –20 до 60 °C	З’єднання	Повільно блимає
Відносна вологість повітря	від 0% до 95%, без конденсації	Низький рівень заряду	Повільно блимає протягом 10 секунд

2012/19 / EU - Символ на виробі, аксесуарах або пакуванні означає, що цей виріб не слід розглядати як несортовані побутові відходи, а необхідно утилізувати окремо. Утилізуйте виріб в пункті збору відходів електричного та електронного обладнання на території ЄС і в інших європейських країнах, де діють окремі системи збору відходів електричного та електронного обладнання. Пам'ятайте, що утилізуючи виріб належним чином, ви допомагаєте уникнути можливих небезпек для навколишнього середовища і здоров'я населення, які можуть бути викликані неправильним поводженням з відпрацьованим обладнанням. Перероблення матеріалів сприяє збереженню природних ресурсів.

Пакування виготовлене з екологічно чистих матеріалів, які можна утилізувати на місцевих підприємствах з перероблення відходів. Пам’ятайте, що утилізуючи пакування і пакувальні відходи належним чином, ви допомагаєте запобігти можливій небезпеці для навколишнього середовища і здоров’я населення.

© LEITZ 2021 6531

KZ Қауіпсіздік туралы ақпарат

⚠ САҚТЫҚ Бұл өнім компьютер үшін енгізу құрылғысы ретінде пайдалануға арналған. Барлық қауіпсіздік туралы ақпаратты және нұсқауларды келешекте пайдалану үшін сақтаңыз. Өндіруші өнімді қате пайдалану салдарынан болған материалдық зақымға немесе адам жарақатына жауапты болмайды. Өнім бөлме ішінде пайдалану үшін арналған. Өнімді сұйықтықтан, ылғалдан немесе дымқылдан алыс сақтаңыз. Өнімді ашпаңыз, өзгертпеңіз немесе жөндемеңіз. Майлықтарды не химиялық заттарды пайдаланбаңыз, олар беткі жағын зақымдауы мүмкін. Өнімнің корпусын дымқыл шүберекпен сүртіңіз. Бұл Өнімде беріктігі жоғары магниттер бар. Магниттер ойыншық емес және балалардың қолды жетпейтін жерде сақталуы тиіс. Магниттер кардиостимуляторларға немесе басқа медициналық құрылғыларға кедергі келтіреді. Кедергіні болдырмау үшін магниттерді медициналық құрылғылардан алыс сақтаңыз. Өнімді ауқымнан тыс температурада болған кезде өшіріңіз.

Батареяларды қауіпсіз пайдалану

⚠ САҚТЫҚ Батарея қате түрімен ауыстырылған болса, өртке не жарылуға себеп болады. Батареяларды қысқа тұйықтауға болмайды. Батареяны ашуға әрекет етпеңіз немесе отқа тастамаңыз. Қайта зарядталмайтын батареяларды зарядтауға болмайды. Батареяларды ауыстырған кезде, батарея өндірушісінің нұсқауларын орындаңыз. Өнім ұзақ уақыт пайдаланылмаған кезде, олардың ағуына жол бермеу үшін батареяларды өнімнен алып тастаңыз. Батареяларды әдеттегі тұрмыстық қалдықтармен жоюға болмайды, оларда уытты ауыр металдар болуы мүмкін және олар қауіпті қалдықтар ретінде қарастырылуы тиіс. Осы себептен пайдаланылған батареяларды жергілікті жинау орнында жойыңыз.

Жеңілдетілген ЕО сәйкестік декларациясы

Осымен Esselte Leitz GmBH & Co KG компаниясы ‘Cosy сымсыз тінтуірі’ радио жабдығының түрі 2014/53/ЕО директивасына сәйкес екенін мәлімдейді. ЕО сәйкестік мәлімдемесінің толық мәтіні келесі интернет мекенжайында қолжетімді:
https://declarations.accobrands.com

Техникалық сипаттамалары		Визуалды сигналдардың мәні	
Кернеу	1,5 В ТТ (Тінтуір) 5 ВТТ (Қабылдағыш)	**Күйі**	**ЖД**
Жұмыс істеу жиілігі	2402 - 2480 МГц	2.4 ГГц режимі	Жасыл шам
Максималды тасымалдау қуаты (EIRP)	макс. 0дБм	Bluetooth режимі	Көк шам
Жұмыс температурасы	0 - 40° C	Жұптастыру	Жылдам жыпылықтау
Сақтау температурасы	-20 - 60° C	Қосылу	Баяу жыпылықтау
Салыстырмалы ылғалдылық	0% - 95% конденсациясыз	Төмен қуат	10 сек баяу жыпылықтау

2012/19/ЕО - Өнімдегі, керек-жарақтардағы немесе қаптамадағы таңба осы өнімді сұрыпталмаған тұрмыстық қалдық ретінде жиналмайтынын білдіреді, олар бөлек жиналуы тиіс. Өнім электр және электрондық жабдық қалдығын бөлек жинайтын жүйелері жұмыс істейтін ЕО және басқа Еуропалық елдерде қалдық электр және электрондық жабдықты қайта өңдеуге арналған жинау орнында жойылуы тиіс. Өнімді тиісті амалмен жою арқылы сіз қоршаған ортаға және қоғам денсаулығына болатын қауіптердің алдын алуға көмектесесіз, әйтпесе, бұл қалдық жабдықты дұрыс емес өңдеуге себеп болар еді. Материалдарды қайта өңдеу табиғи ресурстарды сақтауға мүмкіндік береді.

Қаптама қоршаған ортаға зиян келтірмейтін материалдардан жасалған, оларды жергілікті қайта өңдеу кәсіпорындарында жоюға болады. Қаптаманы және қамтама қалдығын тиісті амалмен жою арқылы сіз қоршаған ортаға және қоғам денсаулығына болатын қауіптердің алдын алуға көмектесесіз.

© LEITZ 2021 6531

TR Güvenlik bilgileri

⚠ UYARI Bu ürünün bir bilgisayarda giriş aygıtı olarak kullanılması amaçlanmaktadır. İleride başvurmak için tüm güvenlik bilgilerini ve talimatları saklayın. Yanlış işleme veya kullanmadan kaynaklanan maddi hasar ve kişisel yaralanmalardan üretici sorumlu değildir. Bu ürün, kapalı alanlarda kullanılmak üzere tasarlanmıştır. Ürünü sıvılardan, nemden ve rutubetten uzak tutun. Ürünü açmaya, üzerinde değişiklik yapmaya veya onarmaya çalışmayın. Yüzeye zarar verebileceğinden temizleme mendili veya kimyasal kullanmayın. Yuvayı nemli bir bezle silin. Ürün, güçlü mıknatıslar içerir. Bu mıknatıslar oyuncak değildir ve çocuklardan uzak tutulmalıdır. Mıknatıslar kalp pillerini ve diğer tıbbi cihazları etkileyebilir. Etkileşimi önlemek için mıknatısları tıbbi cihazlardan uzak tutun. Aralığın dışındaki sıcaklıklara maruz kaldığında ürünü kapatın.

Pilleri güvenli kullanılması

⚠ UYARI Piller, yanlış türdeki bir pille değiştirilirse yangın veya patlama riski oluşur. Pillerin kısa devre yapmamasına özen gösterin. Pilleri açmayı denemeyin ve pilleri ateşe atmayın. Şarj edilebilir olmayan piller şarj edilmemelidir. Pilleri değiştirirken pilin üreticisinin sağladığı talimatları uygulayın. Ürün uzun bir süre kullanılmayacaksa akmasını önlemek için pilleri üründen çıkarın. Piller evsel atıklarla birlikte atılamaz, toksik ağır metaller içerebileceğinden tehlikeli atık yönetmelikleri geçerlidir. Bu nedenle kullanılan pilleri yakınınızdaki toplama alanında atın.

Basitleştirilmiş AB Uyumluluk Beyanı

Esselte Leitz GmBH & Co KG burada radyo ekipmanı türündeki “Cosy Kablosuz Mouse” ürününün 2014/53/EU Direktifi ile uyumlu olduğunu beyan eder. AB uyumluluk beyanının tam metnine şu internet adresinden erişebilirsiniz:
https://declarations.accobrands.com

Teknik özellikler		Görsel işaretlerin açıklaması	
Gerilim	1,5 V DC (Mouse) 5 VDC (Alıcı)	**Durum**	**LED**
Çalışma frekansı	2402 - 2480 MHz	2.4 GHz mod	Yeşil ışık
Maksimum iletim gücü (EIRP)	maks. 0dBm	Bluetooth modu	Mavi ışık
Çalışma sıcaklığı	0 ilâ 40° C	Eşleme	Hızlı yanıp sönme
Depolama sıcaklığı	-20 ilâ 60° C	Bağlanıyor	Yavaş yanıp sönme
Göreceli Nem	0% ilâ 95% yoğuşmasız	Düşük güç	10 saniyelik yavaş yanıp sönme

2012/19/EU - Üründeki, aksesuarlardaki veya ambalajdaki işaret bu ürünün düzenlenmeyen kentsel atık olarak ele alınmayıp ayrıca toplanması gerektiğini gösterir. AB sınırları içinde ve elektrikli ve elektronik ekipman atıkları için ayrı toplama sistemleri olan diğer Avrupa ülkelerinde ürünü elektrikli ve elektronik ekipman atıkları için geri dönüşüm toplama noktasına atın. Ambalajın ve ambalaj materyalinin düzgün şekilde atılması, ekipman atığının düzgün ele alınmamasından kaynaklanabilecek olası çevre ve halk sağlığı risklerini önlemenize yardımcı olur. Materyallerin geri dönüştürülmesi doğal kaynakların korunmasına katkıda bulunur.

Ambalaj, yerel geri dönüşüm tesisinizde bertaraf edilebilecek çevre dostu materyaller kullanılarak yapılmıştır. Ambalajın ve ambalaj materyalinin düzgün şekilde atılması olası çevre ve halk sağlığı risklerini önlemenize yardımcı olur.

© LEITZ 2021 6531

GR Πληροφορίες ασφαλείας

⚠ ΠΡΟΣΟΧΗ Αυτό το προϊόν προορίζεται να χρησιμοποιηθεί ως συσκευή εισόδου για υπολογιστή. Διατηρήστε όλες τις πληροφορίες ασφαλείας και τις οδηγίες χρήσης για μελλοντική αναφορά. Ο κατασκευαστής δεν φέρει ευθύνη σε περιπτώσεις υλικών ζημιών ή τραυματισμών που προκαλούνται από εσφαλμένο χειρισμό ή χρήση της συσκευής. Το προϊόν προορίζεται για χρήση σε εσωτερικούς χώρους. Κρατήστε το προϊόν μακριά από υγρά, την υγρασία ή υγρά περιβάλλοντα. Μην επιχειρήσετε να ανοίξετε, να τροποποιήσετε ή να επισκευάσετε το προϊόν. Μην χρησιμοποιείτε μαντηλάκια ή χημικές ουσίες, καθώς ενδέχεται να προκαλέσουν ζημιά στην επιφάνεια του προϊόντος. Σκουπίστε το περίβλημα με ένα ελαφρώς νοτισμένο πανί. Αυτό το προϊόν περιέχει μαγνήτες υψηλής αντοχής. Οι μαγνήτες δεν είναι παιχνίδια και πρέπει να φυλάσσονται μακριά από παιδιά. Οι μαγνήτες μπορούν να επηρεάσουν τους βηματοδότες ή άλλες ιατρικές συσκευές. Κρατήστε τους μαγνήτες μακριά από τις ιατρικές συσκευές για να αποφύγετε τις παρεμβολές. Απενεργοποιήστε το προϊόν όταν εκτίθεται σε θερμοκρασίες εκτός εύρους λειτουργίας του.

Ασφαλής χρήση μπαταριών

⚠ ΠΡΟΣΟΧΗ Κίνδυνος πυρκαγιάς ή έκρηξης εάν η μπαταρία αντικατασταθεί με άλλη μπαταρία λάθος τύπου. Προσέξτε να μη βραχυκυκλώσετε τις μπαταρίες. Μην επιχειρήσετε να ανοίξετε μια μπαταρία ή να πετάξετε τις μπαταρίες στη φωτιά. Οι μη επαναφορτιζόμενες μπαταρίες δεν πρέπει να επαναφορτίζονται. Κατά την αντικατάσταση των μπαταριών, φροντίστε να ακολουθείτε τις οδηγίες του κατασκευαστή της μπαταρίας. Όταν δεν χρησιμοποιείται για μεγάλο χρονικό διάστημα, αφαιρέστε τις μπαταρίες από το προϊόν για να αποφύγετε τυχόν διαρροή τους. Οι μπαταρίες δεν επιτρέπεται να απορρίπτονται με τα συνήθη οικιακά απορρίμματα, ενδέχεται να περιέχουν τοξικά βαρέα μέταλλα και υπόκεινται στους κανονισμούς για τα επικίνδυνα απόβλητα. Για το λόγο αυτό, απορρίψτε τις χρησιμοποιημένες μπαταρίες σε ένα τοπικό σημείο συλλογής τους.

Απλοποιημένη δήλωση συμμόρφωσης της ΕΕ

Με το παρόν, η Esselte Leitz GmBH & Co KG δηλώνει ότι ο τύπος ραδιοεξοπλισμού «Cozy Wireless Mouse» συμμορφώνεται με την Οδηγία 2014/53 / ΕΕ. Το πλήρες κείμενο της δήλωσης συμμόρφωσης ΕΕ διατίθεται στην ακόλουθη ιστοσελίδα:
https://declarations.accobrands.com

Τεχνικές προδιαγραφές		Έννοια των οπτικών σημάτων	
Τάση	1,5 V DC (Ποντίκι) 5 VDC (Δέκτης)	**Κατάσταση**	**LED**
Συχνότητα λειτουργίας	2402 - 2480 MHz	Λειτουργία 2,4 GHz	Πράσινο φως
Μέγιστη ισχύς μετάδοσης (EIRP)	μεγ. 0dBm	Λειτουργία Bluetooth	Μπλε φως
Θερμοκρασία λειτουργίας	0 έως 40° C	Σύζευξη	Η λυχνία ένδειξης αναβοσβήνει γρήγορα
Θερμοκρασία αποθήκευσης	-20 έως 60° C	Σύνδεση	Η λυχνία ένδειξης αναβοσβήνει αργά
Σχετική υγρασία	0% έως 95% χωρίς συμπύκνωση	Χαμηλή ενέργεια	Αναβοσβήνει αργά για 10 δευτερόλεπτα

2012/19/EU - Το σύμβολο του προϊόντος, των αξεσουάρ ή της συσκευασίας υποδεικνύει ότι αυτό το προϊόν δεν πρέπει να αντιμετωπίζεται ως μη ταξινομημένο οικιακό απόβλητο αλλά πρέπει να συλλέγεται ξεχωριστά. Απορρίψτε το προϊόν σε σημείο συλλογής για την ανακύκλωση συσκευών ηλεκτρολογικού εξοπλισμού εντός της ΕΕ και σε άλλες ευρωπαϊκές χώρες που υπάρχουν ξεχωριστά συστήματα συλλογής απορριμμάτων ηλεκτρολογικού εξοπλισμού. Με την απόρριψη του προϊόντος με τον σωστό τρόπο, βοηθάτε στην αποφυγή πιθανών κινδύνων για το περιβάλλον και τη δημόσια υγεία που θα προκαλούνταν από την ακατάλληλη επεξεργασία των αποβλήτων του εν λόγω εξοπλισμού. Η ανακύκλωση των υλικών συμβάλλει στη διατήρηση των φυσικών πόρων.

Η συσκευασία είναι κατασκευασμένη από φιλικά προς το περιβάλλον υλικά, τα οποία μπορεί να απορριφθούν μέσω των τοπικών χώρων ανακύκλωσης. Με την απόρριψη της συσκευασίας και των όσων περιέχει με τον κατάλληλο τρόπο, βοηθάτε στην αποφυγή πιθανών κινδύνων για το περιβάλλον και τη δημόσια υγεία.

© LEITZ 2021 6531

www.leitz.com