# Quick Start Guide

V1.0.0

1.2.51.32.20320-000

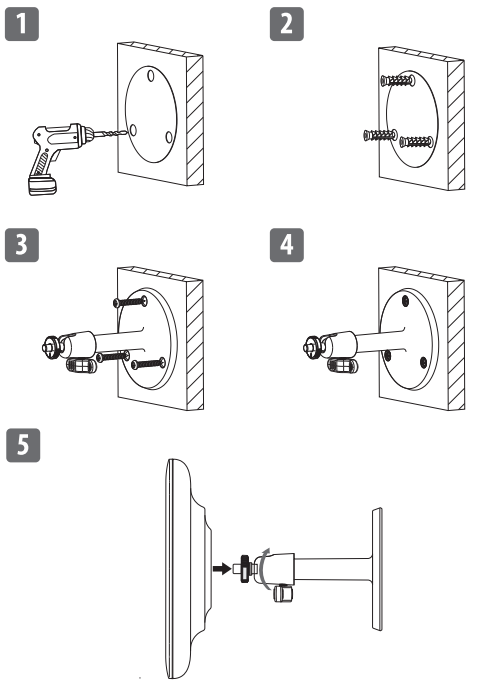


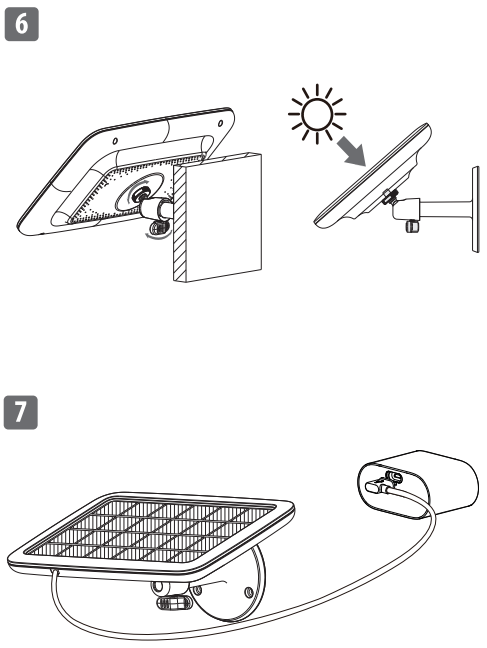


## English

### Safety Instructions

- This Imou solar panel is only applicable to Imou products.
- Transport, use and store the device under the allowed humidity and temperature.
- Do not install the solar panel parallel to the ground or in places with any objects blocking sunlight.
- Avoid install the device in places with strong electromagnetic radiation.
- Do not disassemble or bend the solar panel in any way.
- Make sure that the panel is clear of dust, dirt, and any type of debris. Regularly wipe the solar panel to remove dust or debris.
- Keep the panel away from any liquid to avoid damage to the internal components.
- Do not heat the solar panel or put it into fire.
- Do not puncture, hit, or put heavy load on the solar panel.
- The operating temperature range of the mounting bracket is from -20 °C to +65 °C (-4 °F to +149 °F).

### Troubleshooting

**Q: Why does the solar panel stop charging the battery-powered cameras?**

A: If the solar panel is not keeping your camera charged, follow the steps below:

- Unplug the charging cable and reinsert it into the solar panel to ensure the connection between both devices is stable.
- Make sure that your solar panel is aimed toward the sun and is not obstructed by buildings, plants or other objects.
- Make sure that your camera is not in temperatures below 0 °C (32 °F) or above 45 °C (113 °F).

## Deutsch

### Sicherheitshinweise

- Dieses Imou-Solarmodul ist nur für Imou-Produkte geeignet.
- Das Solarmodul unter den zulässigen Feuchtigkeits- und Temperaturbedingungen transportieren, verwenden und lagern.
- Installieren Sie das Solarmodul nicht parallel zum Boden oder an Orten, an denen Objekte das Sonnenlicht blockieren.
- Installieren Sie das Solarmodul nicht an Orten mit starker elektromagnetischer Strahlung.
- Das Solarmodul darf in keiner Weise auseinandergenommen oder gebogen werden.
- Achten Sie darauf, dass das Modul frei von Staub, Schmutz und jeglicher Art von Verunreinigungen ist. Wischen Sie das Solarmodul regelmäßig ab, um Staub und Verunreinigungen zu entfernen.
- Schützen Sie das Modul vor jeglichen Flüssigkeiten, um Schäden an den internen Komponenten zu vermeiden.
- Erhitzen Sie das Solarmodul nicht und zünden Sie es nicht an.
- Das Solarmodul darf nicht durchstochen, angestoßen oder stark belastet werden.
- Der Betriebstemperaturbereich der Halterung reicht von -20 °C bis +65 °C.

### Störungsbehebung

**F: Warum lädt das Solarmodul akkubetriebene Kameras nicht mehr auf?**

A: Wenn das Solarmodul Ihre Kamera nicht mehr auflädt, führen Sie die folgenden Schritte aus:

- Ziehen Sie das Ladekabel ab und stecken Sie es erneut in das Solarmodul, um zu gewährleisten, dass die Verbindung zwischen beiden Geräten stabil ist.
- Achten Sie darauf, dass das Solarmodul auf die Sonne ausgerichtet ist und nicht durch Gebäude, Pflanzen oder andere Gegenstände verdeckt wird.
- Achten Sie darauf, dass Ihre Kamera nicht bei Temperaturen unter 0 °C oder über 45 °C in Betrieb genommen wird.

## Français

### Précautions d'emploi

- Ce panneau solaire Imou n'est utilisable qu'avec les produits Imou.
- Transportez, utilisez et stockez le dispositif dans les conditions de température et d'humidité autorisées.
- N'installez pas le panneau solaire parallèlement au sol ou en des lieux où des objets pourraient bloquer la lumière du soleil.
- Évitez d'installer le dispositif en des lieux où le rayonnement électromagnétique est puissant.
- Ne démontez pas et ne tordez pas le panneau solaire de quelque manière que ce soit.
- Assurez-vous que le panneau ne comporte aucune poussière, aucune saleté et aucun autre type de débris. Essuyez régulièrement le panneau solaire pour éliminer les poussières ou débris.
- Gardez le panneau à l'écart des liquides pour éviter d'en endommager les composants internes.
- Ne chauffez pas le panneau solaire et ne le placez pas dans un feu.
- Ne percez pas, ne frappez pas et ne placez pas de charge lourde sur le panneau solaire.
- La plage de température de fonctionnement du support de fixation est de -20 °C à +65 °C (-4 °F à +149 °F).

### Dépannage

**Q : Pourquoi le panneau solaire s'arrête-t-il de recharger les caméras alimentées par batterie ?**

A : Si le panneau solaire ne maintient pas votre caméra chargée, suivez les étapes ci-dessous :

- Déconnectez le câble de rechargement et reconnectez-le au panneau solaire pour vous assurer que la connexion entre les deux dispositifs est stable.
- Assurez-vous que votre panneau solaire est orienté vers le soleil et qu'il n'est pas masqué par des bâtiments, des plantes ou d'autres objets.
- Assurez-vous que votre caméra n'est pas dans des conditions de température inférieure à 0 °C (32 °F) ou supérieure à 45 °C (113 °F).

## Nederlands

### Veiligheidsinstructies

- Dit Imou-zonnepaneel kan alleen worden gebruikt voor Imou-producten.
- Transporteer, gebruik en bewaar het apparaat bij de toegestane relatieve luchtvochtigheid en temperatuur.
- Plaats het zonnepaneel niet parallel aan de grond of op plaatsen met voorwerpen die het zonlicht blokkeren.
- Vermijd het installeren van het apparaat op plaatsen met sterke elektromagnetische straling.
- Haal het zonnepaneel niet uit elkaar en buig het niet.
- Zorg ervoor dat er geen stof, vuil of ander afval op het paneel zit. Veeg het zonnepaneel regelmatig schoon om stof of vuil te verwijderen.
- Houd het paneel uit de buurt van vloeistoffen om schade aan de interne onderdelen te voorkomen.
- Verhit het zonnepaneel niet en gooi het niet in open vuur.
- Doorboor het zonnepaneel niet, sla er niet op en belast het niet zwaar.
- Het bedrijfstemperatuurbereik van de montagebeugel ligt tussen -20°C en +65°C.

### Troubleshooting

**V: Waarom stopt het zonnepaneel met het opladen van de camera's die op batterijen werken?**

A: Als het zonnepaneel uw camera niet opgeladen houdt, volg dan de onderstaande stappen:

- Trek de oplaadkabel uit het zonnepaneel en steek deze er opnieuw in om er zeker van te zijn dat de verbinding tussen beide apparaten stabiel is.
- Zorg ervoor dat uw zonnepaneel op de zon is gericht en niet in de schaduw staat van gebouwen, planten of andere voorwerpen.
- Zorg ervoor dat uw camera niet wordt blootgesteld aan temperaturen onder 0°C of boven 45°C.

## Español

### Instrucciones de seguridad

- Este panel solar de Imou solo es compatible con los productos de Imou.
- Transporte, utilice y guarde el dispositivo conforme a los límites permitidos de humedad y temperatura.
- No instale el panel solar en paralelo al suelo o en lugares donde haya objetos que bloqueen la luz solar.
- Evite instalar el dispositivo en lugares con una radiación electromagnética fuerte.
- No desmonte ni doble el panel solar de ninguna manera.
- Evite que el panel solar se llene de polvo, suciedad o residuos. Limpie regularmente el panel solar para que no haya polvo ni residuos.
- Mantenga el panel solar alejado de cualquier líquido para evitar que se produzcan daños en los componentes internos.
- No caliente el panel solar ni lo arroje al fuego.
- No perfore, golpee ni coloque cargas pesadas sobre el panel solar.
- El rango de temperatura de funcionamiento del soporte de montaje va de -20 °C a +65 °C.

### Solución de problemas

**P: ¿Por qué el panel solar deja de cargar las cámaras con baterías?**

A: Si el panel solar no mantiene cargada la cámara, siga estos pasos:

- Desconecte el cable de carga y vuélvalo a insertar en el panel solar para asegurar que la conexión entre ambos dispositivos sea estable.
- Asegúrese de que el panel solar apunte hacia el sol y que no haya edificios, plantas y otros objetos que lo bloqueen.
- Asegúrese de que la cámara no esté a temperaturas por debajo de 0 °C o por encima de 45 °C.

## Português

### Instruções de segurança

- Este painel solar Imou apenas é aplicável a produtos Imou.
- Transporte, utilize e armazene o dispositivo na humidade e na temperatura permitidas.
- Não instale o painel solar paralelo ao chão ou em locais com objetos a bloquearem a luz solar.
- Evite instalar o dispositivo em locais com radiação eletromagnética forte.
- Não desmonte ou dobre o painel solar de forma alguma.
- Certifique-se de que o painel não possui ferrugem, sujidade ou qualquer tipo de detrito. Limpe regularmente o painel solar para remover pó ou detritos.
- Mantenha o painel afastado de líquidos para evitar danos nos componentes internos.
- Não aqueça o painel solar nem o coloque no fogo.
- Não perfure, atinja ou coloque objetos pesados em cima do painel solar.
- O intervalo de temperatura em funcionamento do suporte de instalação é entre -20 °C e +65 °C (-4 °F e +149 °F).

### Resolução de problemas

**P: Porque é que o painel solar para de carregar as câmaras a bateria?**

R: Se o painel solar não estiver a manter a sua câmara carregada, siga os passos abaixo:

- Desligue o cabo de carregamento e volte a inseri-lo no painel solar para garantir que a ligação entre os dois dispositivos é estável.
- Certifique-se de que o painel solar está apontado para o sol e que não está obstruído por edifícios, plantas ou outros objetos.
- Certifique-se de que a câmara não se encontra em temperaturas abaixo de 0 °C (32 °F) ou acima de 45 °C (113 °F).

## Italiano

### Istruzioni di sicurezza

- Questo pannello solare Imou è utilizzabile solo con i prodotti Imou.
- Trasportare, utilizzare e conservare il dispositivo alle condizioni di umidità e temperatura consentite.
- Non installare il pannello solare parallelamente rispetto al terreno o dove sono presenti oggetti che bloccano la luce solare.
- Evitare di installare il dispositivo in luoghi con intense radiazioni elettromagnetiche.
- Non smontare o piegare in alcun modo il pannello solare.
- Accertarsi che sul pannello non siano presenti polvere, sporco o detriti di alcun tipo. Pulire regolarmente il pannello solare per rimuovere la polvere e i detriti.
- Tenere il pannello lontano da qualsiasi tipo di liquidi per evitare danni ai componenti interni.
- Non riscaldare o gettare nel fuoco il pannello solare.
- Non perforare o urtare il pannello solare, né mettervi sopra carichi pesanti.
- La temperatura di funzionamento della staffa di montaggio deve essere compresa tra -20 e +65 °C (tra -4 e 149 °F).

### Risoluzione dei problemi

**D: perché il pannello solare ha smesso di caricare le telecamere a batteria?**

R: se il pannello solare smette di caricare le telecamere, attenersi alla seguente procedura:

- Scollegare il cavo di ricarica e reinserirlo nel pannello solare per garantire un collegamento stabile tra i due dispositivi.
- Accertarsi che il pannello solare sia puntato verso il sole e che non siano presenti edifici, piante o altri oggetti che bloccano i raggi solari.
- Accertarsi che la telecamera non stia operando con temperature inferiori a 0 °C (32 °F) o superiori a 45 °C (113 °F).

## Polski

### Instrukcje bezpieczeństwa

- Niniejszy panel słoneczny Imou można stosował wyłącznie z produktami firmy Imou.
- Urządzenie należy transportować, użytkować i przechowywać wyłącznie w otoczeniu, którego wilgotność i temperatura mieszczą się w dopuszczonych zakresach.
- Nie należy instalować panela słonecznego równolegle na podłożu ani w miejscach, w których znajdują się obiekty blokujące światło słoneczne.
- Należy unikać instalowania urządzenia w miejscach o silnym promieniowaniu elektromagnetycznym.
- Nie należy demontować ani zginać panela słonecznego w żaden sposób.
- Należy upewnić się, że panel pozostaje wolny od kurzu, brudu i wszelkiego rodzaju zanieczyszczeń. Należy regularnie wycierać panel słoneczny, aby usunąć kurz lub zanieczyszczenia.
- Należy utrzymywać panel z dala od kontaktu z cieczami, aby uniknąć uszkodzenia wewnętrznych elementów.
- Nie należy ogrzewać panela słonecznego ani nie podpalać go.
- Nie należy przebijać panela, uderzać go ani obciążać jakimikolwiek ładunkami.
- Zakres temperatury roboczej wspornika wynosi od -20°C do +65°C (od -4°F do +149°F).

### Rozwiązywanie problemów

**P: Dlaczego panel słoneczny przestaje ładować kamery zasilane bateryjnie?**

Odpowiedź: W przypadku gdy panel słoneczny nie ładuje kamery, należy wykonać następujące czynności:

- Odłącz kabel ładujący i podłącz go ponownie do panelu słonecznego, aby upewnić się, że połączenie między urządzeniami jest stabilne.
- Upewnij się, że panel słoneczny jest skierowany w stronę słońca, a promienie słońca nie są blokowane przez budynki, rośliny ani inne obiekty.
- Upewnij się, że kamera nie znajduje się w otoczeniu, w którym temperatura wynosi mniej niż 0°C (32°F) lub więcej niż 45°C (113°F).

## Türkçe

### Güvenlik Talimatları

- Bu Imou güneş paneli yalnızca Imou ürünleri için uygundur.
- Cihazı izin verilen nem ve sıcaklık altında taşıyın, kullanın ve saklayın.
- Güneş panelini yere paralel olarak veya güneş ışığını engelleyen herhangi bir nesnenin bulunduğu yerlere kurmayın.
- Cihazı güçlü elektromanyetik radyasyon bulunan yerlere kurmaktan kaçının.
- Güneş panelini hiçbir şekilde sökmeyin veya bükmeyin.
- Panelin toz, kir ve her türlü kalıntıdan arınmış olduğundan emin olun. Tozu veya kalıntıları temizlemek için güneş panelini düzenli olarak silin.
- Dahili bileşenlere zarar vermemek için paneli her türlü sıvıdan uzak tutun.
- Güneş panelini ısıtmayın veya ateşe atmayın.
- Güneş panelini delmeyin, çarpmayın veya üzerine ağır yük koymayın.
- Montaj braketinin çalışma sıcaklığı aralığı -20 °C ila +65 °C (-4 °F ila +149 °F) arasındadır.

### Sorun giderme

**S: Güneş paneli pille çalışan kameraları şarj etmeyi neden durduruyor?**

C: Güneş paneli kameranızı şarj etmiyorsa aşağıdaki adımları izleyin:

- Her iki cihaz arasındaki bağlantının sağlamlığından emin olmak için şarj kablosunu çıkarın ve güneş paneline yeniden takın.
- Güneş panelinizin güneşe dönük olduğundan ve bina, bitki veya diğer nesneler tarafından engellenmediğinden emin olun.
- Kameranızın 0 °C'nin (32 °F) altında veya 45 °C'nin (113 °F) üzerindeki sıcaklıklarda olmadığından emin olun.

## Svenska

### Säkerhetsanvisningar

- Denna Imou-solpanel går endast att använda med Imou-produkter.
- Transportera, använd och förvara enheten inom rekommenderad luftfuktighet och temperatur.
- Montera inte solpanelen parallellt med marken eller på platser där föremål blockerar solljuset.
- Undvik att montera enheten på platser med stark elektromagnetisk strålning.
- Ta inte isär solpanelen och böj den inte på något sätt.
- Se till att panelen är fri från damm, smuts och alla typer av skräp. Torka regelbundet av solpanelen för att ta bort damm eller skräp.
- Håll panelen borta från alla sorters vätska för att undvika skador på de inre komponenterna.
- Värm inte upp solpanelen och utsätt den inte för eld.
- Punktera inte solpanelen, slå inte på den och belasta den inte med något tungt.
- Driftstemperaturintervallet för monteringsfästet är från -20 °C till +65 °C (-4 °F till +149 °F).

### Felsökning

**Fråga: Varför slutar solpanelen att ladda de batteridrivna kamerorna?**

Svar: Följ stegen nedan om solpanelen inte håller kameran laddad:

- Dra ur laddningskabeln och sätt tillbaka den i solpanelen för att säkerställa att anslutningen mellan båda enheterna är stabil.
- Se till att solpanelen är riktad mot solen och inte blockeras av byggnader, växter eller andra föremål.
- Se till att kameran inte utsätts för temperaturer under 0 °C (32 °F) eller över 45 °C (113 °F).

## Dansk

### Sikkerhedsanvisninger

- Dette Imou-solpanel er udelukkende beregnet til Imou-produkter.
- Transportér, brug og opbevar enheden iht. anvisningerne for luftfugtighed og temperatur.
- Undlad at placere solpanelet parallelt med jorden eller på steder, hvor genstande spærrer for sollyset.
- Undlad at installere enheden på steder med stærk elektromagnetisk stråling.
- Adskil ikke, og bøj ikke solpanelet på nogen måde.
- Sørg for, at panelet er fri for støv, snavs og andre typer smuds. Tør solpanelet over regelmæssigt for at fjerne støv og snavs.
- Hole panelet på afstand af væske, så de indre komponenter ikke beskadiges.
- Undlad at opvarme solpanelet, og kast det ikke på ilden.
- Punktér ikke, slå ikke på og læg ikke tunge genstande på solpanelet.
- Driftstemperaturområdet for monteringsbeslaget er fra -20 °C til +65 °C.

### Fejlfinding

**Sp: Hvorfor holder solpanelet op med at oplade batteridrevne kameraer?**

Sv: Hvis solpanelet ikke holder dit kamera opladet, skal du følge trinene herunder:

- Fjern ladekablet, og sæt det tilbage i solpanelet for at sikre, at forbindelsen mellem de to enheder er stabil.
- Sørg for, at dit solpanel vender mod solen, og at bygninger, planter eller andre genstande ikke skygger for det.
- Sørg for, at dit kamera ikke befinder sig ved en temperatur under 0 °C eller over 45 °C.

## Norsk

### Sikkerhetsinstrukser

- Dette Imou-solcellepanelet gjelder kun for Imou-produkter.
- Transporter, bruk og oppbevar enheten under tillatt fuktighet og temperatur.
- Ikke installer solcellepanelet parallelt med bakken eller på steder med gjenstander som blokkerer sollyset.
- Unngå å installere enheten på steder med sterk elektromagnetisk stråling.
- Ikke demonter eller bøy solcellepanelet på noen måte.
- Sørg for at panelet er fritt for støv, smuss og alle typer rusk. Tørk regelmessig av solcellepanelet for å fjerne støv eller rusk.
- Hold panelet unna væske for å unngå skade på de interne komponentene.
- Ikke varm opp solcellepanelet eller sett det i brann.
- Ikke punkter, slå eller legg tung belastning på solcellepanelet.
- Driftstemperaturområdet til monteringsbraketten er fra -20 °C til +65 °C (-4 °F til +149 °F).

### Feilsøking

**Spm.: Hvorfor slutter solcellepanelet å lade de batteridrevne kameraene?**

A: Hvis solcellepanelet ikke holder kameraet ladet, følger du trinnene nedenfor:

- Trekk ut ladekabelen og sett den inn i solcellepanelet igjen for å sikre at forbindelsen mellom begge enhetene er stabil.
- Sørg for at solcellepanelet ditt er rettet mot solen, og ikke blir hindret av bygninger, planter eller andre gjenstander.
- Pass på at kameraet ikke er i temperaturer under 0 °C (32 °F) eller over 45 °C (113 °F).

## עברית

### הנחיות בטיחות

- ניתן להשתמש בלוח סולרי זה מבית Imou רק במוצרי Imou.
- הובלה, שימוש ואחסון של ההתקן יבוצעו בהתאם לתנאי הטמפרטורה והלחות המותרים.
- אין להתקין את הלוח הסולרי במקביל לקרקע או במקומות עם עצמים שחוסמים את אור השמש.
- יש להימנע מלהתקין את ההתקן במקומות עם קרינה אלקטרומגנטית חזקה.
- אין לפרק את הלוח הסולרי או לכופפו בכל דרך שהיא.
- יש לוודא שהלוח נקי מאבק, לכלוך או סוג כלשהו של שיירים. יש למחות באופן קבוע את הלוח הסולרי כדי להסיר אבק או שיירים.
- יש לשמור את הלוח הרחק מנוזלים כלשהם כדי להימנע מנזק לרכיבים הפנימיים.
- אין לחמם את הלוח הסולרי או לשרוף אותו.
- אין לנקב את הלוח הסולרי, לחבוט בו או להניח עליו משקל כבד.
- טווח טמפרטורת ההפעלה של תושבת ההרכבה הוא בין -20°C עד 4°F (+65°C- עד 149°F+).

### פתרון תקלות

**ש: למה הלוח הסולרי מפסיק לטעון את המצלמות שמופעלות על ידי סוללות?**

ת: אם הלוח הסולרי לא שומר את המצלמה שלך טעונה, יש למלא אחר השלבים הבאים:

- יש לנתק את כבל הטעינה ולהכניסו מחדש ללוח הסולרי כדי לוודא שהחיבור יציב בין שני ההתקנים.
- חושב לוודא שהלוח הסולרי שלך מכוון לשמש ואין לו הפרעות מבניינים, צמחים או עצמים אחרים.
- יש לוודא שטמפרטורת המצלמה שלך אינה נמוכה מ-0°C (32°F) או גבוהה מ-45°C (113°F).

## Čeština

### Bezpečnostní pokyny

- Tento solární panel Imou se vztahuje pouze na výrobky Imou.
- Zařízení přepravujte, používejte a skladujte při povolené vlhkosti a teplotě.
- Neinstalujte solární panel rovnoběžně se zemí nebo na místa s jakýmikoliv předměty, které blokují sluneční světlo.
- Zařízení neinstalujte na místech se silným elektromagnetickým zářením.
- Solární panel žádným způsobem nerozebírejte ani neohýbejte.
- Dbejte na to, aby na panelu nebyl prach, nečistoty a jakýkoli druh úlomků. Solární panel pravidelně otírejte, abyste odstranili prach nebo nečistoty.
- Panel udržujte mimo dosah jakýchkoli tekutin, aby nedošlo k poškození vnitřních součástí.
- Solární panel nezahřívejte ani nevkládejte do ohně.
- Zabraňte propíchnutí panelu nebo udeření do něj a nepokládejte na něj ani žádné těžké předměty.
- Rozsah provozních teplot montážního držáku je od -20 °C do +65 °C (-4 °F až +149 °F).

### Řešení problémů

**Otázka: Proč solární panel přestává nabíjet kamery napájené z baterie?**

Řešení: Pokud solární panel neudržuje kameru nabitou, postupujte podle následujících kroků:

- Odpojte nabíjecí kabel a znovu jej zasuňte do solárního panelu, abyste se ujistili, že spojení mezi oběma zařízeními je stabilní.
- Ujistěte se, že je solární panel namířen směrem ke slunci a nebrání mu budovy, rostliny nebo jiné předměty.
- Ujistěte se, že se kamera nenachází v prostředí s teplotami nižšími než 0 °C (32 °F) nebo vyššími než 45 °C (113 °F).

## Slovenčina

### Bezpečnostné pokyny

- Tento solárny panel Imou sa vzťahuje len na produkty Imou.
- Zariadenie prepravujte, používajte a uchovávajte pri povolenej vlhkosti a teplote.
- Solárny panel neumiestňujte rovnobežne so zemou ani na miesta, kde sa nachádzajú akékoľvek predmety blokujúce slnečné svetlo.
- Zariadenie neinštalujte na miestach so silným elektromagnetickým žiarením.
- Solárny panel žiadnym spôsobom nedemontujte ani ho neohýbajte.
- Dbajte na to, aby bol panel zbavený prachu, nečistôt a akýchkoľvek zvyškov. Solárny panel pravidelne utierajte, aby ste odstránili prach alebo zvyšky.
- Panel uchovávajte mimo dosahu akýchkoľvek kvapalín, aby nedošlo k poškodeniu vnútorných komponentov.
- Solárny panel neohrievajte ani ho nedávajte do ohňa.
- Do solárneho panela nerobte otvory, neudierajte naň ani na neho nekladťe ťažké predmety.
- Rozsah prevádzkových teplôt montážnej konzoly je od –20 °C do +65 °C (–4 °F až +149 °F).

### Riešenie problémov

**O: Prečo solárny panel prestáva nabíjať kamery napájané z batérie?**

Odpoveď: Ak solárny panel neudržiava kameru nabitú, postupujte podľa nasledujúcich krokov:

- Odpojte nabíjací kábel a znovu ho vložte do solárneho panela, aby ste sa uistili, že spojenie medzi oboma zariadeniami je stabilné.
- Uistite sa, že solárny panel je nasmerovaný na slnko a nebránia mu budovy, rastliny ani iné predmety.
- Uistite sa, že kamera nie je vystavená pri teplotám nižším ako 0 °C (32 °F) alebo vyšším ako 45 °C (113 °F).

## Srpski

### Bezbednosna uputstva

- Ova solarna ploča kompanije Imou odnosi se samo na proizvode kompanije Imou.
- Transportujte, koristite i čuvajte uređaj na predviđenoj vlažnosti i temperaturi.
- Ne montirajte solarnu ploču paralelno sa tlom niti na mesta blizu predmeta koji bi mu blokirali sunčeve zrake.
- Izbegavanje montažu ovog uređaja na mestima sa jakim elektromagnetskim zračenjem.
- Nemojte rastavljati ili savijati ploču ni na koji način.
- Vodite računa da ploča bude čista, bez prašine i ikakve prljavštine. Redovno brišite solarnu ploču da na njoj ne bi bilo prašine i prljavštine.
- Pazite da na ploču ne dospeju tečnosti, da ne bi došlo do oštećenja unutrašnjih komponenti.
- Nemojte zagrevati solarnu ploču niti je bacati u vatru.
- Vodite računa da ne probušite, udarite ili stavite nešto teško na solarnu ploču.
- Opseg radne temperature nosača je od -20 °C do +65 °C.

### Rešavanje problema

**P: Zašto solarna ploča prestaje da puni kamere koje rade na bateriju?**

O: Ako solarna ploča ne puni kameru, uradite sledeće:

- Isključite kabl za punjenje, pa ga ponovo priključite u solarnu ploču, da biste bili sigurni da je veza između ta dva uređaja stabilna.
- Vodite računa da solarna ploča bude uperena ka suncu i da je ne zaklanjaju građevinski objekti, biljke i drugi predmeti.
- Vodite računa da vam kamera ne bude izložena temperaturama ispod 0 °C i iznad 45 °C.

## Română

### Instrucțiuni de siguranță

- Aceste informații privind panoul solar Imou se aplică numai produselor Imou.
- Transportul, utilizarea și stocarea dispozitivului se va face numai în conformitate cu umiditatea și temperatura permise.
- Nu instalați panoul solar paralel cu solul sau în locuri în care există obiecte care blochează lumina soarelui.
- Evitați instalarea dispozitivului în locuri cu radiație electromagnetică puternică.
- Nu dezasamblați și nu îndoiți în niciun mod panoul solar.
- Asigurați-vă că nu există praf, mizerie sau orice tip de reziduuri pe panou. Ștergeți periodic panoul solar pentru a îndepărta praful sau reziduurile.
- Feriți panoul de orice lichid, pentru a evita deteriorarea componentelor interne.
- Nu încălziți panoul solar și nu-l puneți pe foc.
- Nu perforați, nu loviți și nu puneți încărcături grele pe panoul solar.
- Intervalul de temperatură pentru suportul de montare este de la -20 °C la +65 °C (-4 °F la +149 °F).

### Remedierea defecțiunilor

**Î: De ce panoul solar nu mai încarcă camerele alimentate de baterie?**

R: Dacă panoul solar nu menține camera încărcată, urmați pașii de mai jos:

- Scoateți cablul de alimentare și reintroduceți-l în panoul solar pentru a vă asigura că există o conexiune stabilă între dispozitive.
- Asigurați-vă că panoul solar este îndreptat spre soare și că nu este obstrucționat de clădiri, plante sau alte obiecte.
- Asigurați-vă că temperatura mediului în care se află camera nu este sub 0 °C (32 °F) sau peste 45 °C (113 °F).

## Magyar

### Biztonsági utasítások

- Ez az Imou napelem csak Imou termékekhez használható.
- Az eszközt csak a megengedett páratartalom- és hőmérséklettartományban szállítsa, használja és tárolja.
- Ne telepítse a napelemet a talajjal párhuzamosan vagy olyan helyre, ahol valami eltakarja a napfényt.
- Ne telepítse az eszközt olyan helyre, ahol erős elektromágneses sugárzás érheti.
- Ne szerelje szét és ne hajlítsa meg semmilyen módon a napelemet.
- Ügyeljen rá, hogy a napelem ne legyen poros vagy szennyezett. Rendszeresen törölje le a napelemről a port és a szennyeződést.
- A napelemet tartsa távol folyadékoktól, mert azok kárt tehetnek a belső alkatrészekben.
- Ne melegítse fel és ne dobja tűzbe a napelemet.
- Ne szúrja át és ne üsse meg a napelemet, és ne tegyen rá nehéz tárgyakat.
- A szerelőkonzol üzemi hőmérséklet-tartománya -20 °C és +65 °C közt van.

### Hibakeresés

**K: Miért nem tölti a napelem az akkumulátorról működő kamerákat?**

V: Ha a napelem nem tölti a kamerát, kövesse az alábbi lépéseket:

- Húzza ki a töltőkábelt a napelemből, majd dugja vissza úgy, hogy a két eszköz csatlakozása stabil legyen.
- Ellenőrizze, hogy a napelem a nap felé irányul-e, és a napot nem takarják-e épületek, növények vagy más tárgyak.
- Ellenőrizze, hogy a kamera hőmérséklete nem alacsonyabb-e 0 °C-nál és nem magasabb-e 45 °C-nál.

## Latviski

### Drošības instrukcijas

- Šis Imou saules baterijas panelis ir piemērots tikai Imou produktiem.
- Transportējiet, lietojiet un uzglabājiet ierīci atļautajos mitruma un temperatūras apstākļos.
- Neuzstādiet saules baterijas paneli paralēli zemei vai vietās, kur jebkādi objekti bloķē saules gaismu.
- Izvairieties no ierīces uzstādīšanas vietās, kur ir spēcīgs elektromagnētiskais starojums.
- Neizjauciet un nelokiet saules baterijas paneli jebkādā veidā.
- Pārliecinieties, ka paneli nav putekļu, netīrumu un jebkāda veida gružu. Regulāri slaukiet saules baterijas paneli, lai notīrītu putekļus vai gružus.
- Lai izvairītos no iekšējo komponentu bojājumiem, izvairieties no šķidruma nokļūšanas uz paneļa.
- Nekarsējiet saules baterijas paneli un nelieciet to ugunī.
- Nepieļaujiet caurumu veidošanos saules baterijas panelī, nesitiet to un nelieciet uz tā smagumus.
- Montāžas kronšteina darba temperatūras diapazons ir no -20 °C līdz +65 °C (no -4 °F līdz +149 °F).

### Problēmu novēršana

**Jaut.: Kāpēc saules baterijas panelis pārstāj lādēt ar akumulatoru darbināmas kameras?**

Atb.: Ja saules baterijas panelis neuztur kameru uzlādētu, veiciet tālāk norādītās darbības.

- Atvienojiet uzlādes kabeli un ievietojiet to atpakaļ saules baterijas panelī, lai nodrošinātu stabilu savienojumu starp abām ierīcēm.
- Pārliecinieties, ka saules baterijas panelis ir vērsts pret sauli un to neaizsedz ēkas, augi vai citi objekti.
- Pārliecinieties, ka kameras temperatūra nav zemāka par 0 °C (32 °F) vai augstāka par 45 °C (113 °F).

## Suomi

### Turvallisuusohje

- Tämä Imou-aurinkopaneeli sopii käytettäväksi vain Imou-tuotteiden kanssa.
- Kuljeta, käytä ja säilytä laitetta sallituissa kosteus- ja lämpötilaolosuhteissa.
- Älä asenna aurinkopaneelia maan suuntaisesti tai paikkoihin, joissa erilaiset esineet ovat auringonvalon tiellä.
- Vältä laitteen asentamista paikkoihin, joissa esiintyy voimakasta sähkömagneettista säteilyä.
- Älä pura tai vääntele aurinkopaneelia millään tavalla.
- Varmista, että paneelissa ei ole pölyä, likaa tai roskia ja jätteitä. Pyyhi aurinkopaneelia säännöllisesti pölyn tai roskien ja jätteiden poistamiseksi.
- Suojaa paneeli nesteiltä välttääksesi sisäisten komponenttien vahingoittumisen.
- Älä lämmitä aurinkopaneelia äläkä laita sitä tuleen.
- Älä puhkaise tai lyö aurinkopaneelia tai aseta raskasta kuormaa sen päälle.
- Asennustuen käyttölämpötila-alue on -20 °C – +65 °C (-4 °F – +149 °F).

### Vianmääritys

**K: Miksi aurinkopaneeli lopettaa akkukäyttöisten kameroiden lataamisen?**

V: Jos aurinkopaneeli ei pidä kameraa ladattuna, suorita alla kuvatut vaiheet:

- Irrota latauskaapeli ja liitä se uudelleen aurinkopaneeliin varmistaaksesi, että laitteiden välinen liitos on vakaa.
- Varmista, että aurinkopaneeli on suunnattu kohti aurinkoa eivätkä rakennukset, kasvit tai muut esineet ole auringonvalon tiellä.
- Varmista, että kamera ei ole alle 0 °C:een (32 °F) tai yli 45 °C:een (113 °F) lämpötilassa.

## Eesti

### Ohutusjuhised

- See Imou päikesepaneel on mõeldud kasutamiseks ainult koos Imou toodetega.
- Vedage, kasutage ja hoiustage seadet ainult lubatud õhuniiskusel ja -temperatuuri.
- Ärge paigaldage päikesepaneeli paralleelselt maapinnaga ega varjulisse kohta.
- Vältige seadme paigaldamist kohta, kus esineb tugevat elektromagnetilist kiirgust.
- Ärge päikesepaneeli mistahes viisil painutage ega võtke lahti.
- Veenduge, et paneelil poleks tolmu, mustust ega prahti. Pühkige päikesepaneeli regulaarselt, et eemaldada tolmja praht.
- Sisemiste komponentide kahjustamise vältimiseks hoidke paneeli kokkuute eest vedelikega.
- Ärge kuumutage päikesepaneeli ega pange seda tulle.
- Ärge torgake päikesepaneeli läbi, lööge seda ega pange päikesepaneeli peale raskeid esemeid.
- Paigaldustoe kasutustemperatuuri vahemik on –20 °C kuni +65 °C (–4 °F kuni +149 °F).

### Tõrkeotsing

**K: Miks ei lae päikesepaneel akutoitega kaameraid?**

V: Kui päikesepaneel ei hoia kaamerat laetuna, järgige alltoodud samme.

- Võtke laadimiskaabel päikesepaneeli küljest lahti ja sisestage uuesti, et ühendus mõlema seadmega oleks kindel.
- Veenduge, et teie päikesepaneel oleks suunatud päikese poole ja selle ees poleks hooneid, taimi ega muid takistusi.
- Veenduge, et kaamera temperatuur ei oleks alla 0 °C (32 °F) ega üle 45 °C (113 °F).

## Lietuvių

### Saugos nurodymai

- Šis „Imou“ saulės modulis taikomas tik „Imou“ gaminiams.
- Įrenginį gabenkite, naudokite ir laikykite leistinomis drėgmės ir temperatūros sąlygomis.
- Nemontuokite saulės modulio lygiagrečiai žemės paviršiui arba tokiose vietose, kur kiti objektai užstoja saulės šviesą.
- Stenkitės nemontuoti įrenginio vietose, kur sklinda stipri elektromagnetinė spinduliuotė.
- Nemėginkite jokiu būdu išmontuoti ar lenkti saulės modulio.
- Pasirūpinkite, kad ant saulės modulio nebūtų dulkių, nešvarumų ar kitokių nuosėdų. Reguliariai nušluostykite nuo saulės modulio dulkes ar kitus nešvarumus.
- Laikykite saulės modulį atokiai nuo skysčių, kad jie nepakenktų vidinių komponentų.
- Nekaitinkite saulės modulio ir nemeskite jo į ugnį.
- Nepradurkite, nesutrenkite saulės modulio ir nedėkite ant jos sunkių objektų.
- Montavimo gembės darbinės temperatūros intervalas yra nuo -20 iki +65 °C (nuo -4 iki +149 °F).

### Trikčių diagnostika ir šalinimas

**K: Kodėl saulės modulis nebejkrauna akumuliatorinių kamerų?**

A: Jei saulės modulis nejkrauna kameros, atlikite toliau nurodytus veiksmus:

- Išjunkite įkrovimo kabelį iš maitinimo ir vėl įkiškite jį į saulės modulį, kad jungtis tarp abiejų įrenginių būtų stabili.
- Uztikrinkite, kad saulės modulis būtų nukreiptas į saulę ir jo neužstotų pastatai, augalai ar kiti objektai.
- Uztikrinkite, kad kamera nebūtų veikiama žemesnės nei 0 °C (32 °F) ar aukštesnės kaip 45 °C (113 °F) temperatūros.

## Ελληνικά

### Οδηγίες ασφαλείας

- Αυτό το ηλιακό πάνελ Imou προορίζεται μόνο για προϊόντα Imou.
- Μεταφέρετε, χρησιμοποιείτε και αποθηκεύετε τη συσκευή σε συνθήκες εντός του επιτρεπόμενου εύρους τιμών υγρασίας και θερμοκρασίας.
- Μην εγκαθιστάτε το ηλιακό πάνελ παράλληλα με το έδαφος ή σε σημεία όπου υπάρχουν αντικείμενα που εμποδίζουν το ηλιακό φως.
- Αποφύγετε την εγκατάσταση της συσκευής σε μέρη με ισχυρή ηλεκτρομαγνητική ακτινοβολία.
- Μην αποσυναρμολογείτε ή κάμπτετε το ηλιακό πάνελ με οποιονδήποτε τρόπο.
- Βεβαιωθείτε ότι το πάνελ είναι ελεύθερο σκόνης, ρύπων και ακαθαρσιών οποιουδήποτε τύπου. Καθαρίζετε τακτικά το ηλιακό πάνελ για να απομακρύνετε σκόνη ή ακαθαρσίες.
- Προφυλάξτε το πάνελ από οποιοδήποτε υγρό, ώστε να μην προκληθεί ζημιά στα εσωτερικά εξαρτήματα.
- Μη θερμαίνετε το ηλιακό πάνελ και μην το εκθέτετε σε φωτιά.
- Μην τρυπάτε, χτυπάτε ή τοποθετείτε βαριά φορτία στο ηλιακό πάνελ.
- Το εύρος θερμοκρασίας λειτουργίας του στηρίγματος τοποθέτησης είναι από -20°C έως +65°C (-4°F έως +149 F).

### Αντιμετώπιση προβλημάτων

**Ερ.: Γιατί το ηλιακό πάνελ σταματά να φορτίζει τις κάμερες που τροφοδοτούνται από μπαταρία;**

Α: Εάν το ηλιακό πάνελ δεν διατηρεί την κάμερα φορτισμένη, ακολουθήστε τα παρακάτω βήματα:

- Αποσυνδέστε το καλώδιο φόρτισης και επανατοποθετήστε το στο ηλιακό πάνελ για να διασφαλίσετε ότι η σύνδεση μεταξύ των δύο συσκευών είναι σταθερή.
- Βεβαιωθείτε ότι το ηλιακό πάνελ είναι στραμμένο προς τον ήλιο και δεν σκιάζεται από κτίρια, φυτά ή άλλα αντικείμενα.
- Βεβαιωθείτε ότι η κάμερα δεν εκτίθεται σε θερμοκρασίες κάτω από 0°C (32°F) ή πάνω από 45°C (113°F).

## Български

### Инструкции за безопасност

- Този соларен панел Imou е приложим само за продукти Imou.
- Транспортирайте, използвайте и съхранявайте устройството при разрешената влажност и температура.
- Не инсталирайте соларния панел успоредно на земята или на места с блокиращи слънчевата светлина предмети.
- Избягвайте да инсталирате устройството на места със силни електромагнитни лъчения.
- Не разглобявайте и не огъвайте соларния панел по никакъв начин.
- Верете се, че по панела няма прах и замърсявания. Редовно бършете соларния панел, за да отстраните праха и замърсяванията.
- Пазете панела далеч от течности, за да избегнете повреда на вътрешните компоненти.
- Не нагрявайте соларния панел и не го поставяйте в огън.
- Не перфорирайте, не удряйте и не поставяйте тежки предмети върху соларния панел.
- Диапазонът на работната температура на монтажната скоба е от -20 °C до +65 °C (-4 °F до +149 °F).

### Отстраняване на неизправности

**В: Защо соларният панел спира да зарежда захранваните от батерии камери?**

О: Ако соларният панел не поддържа камерата заредена, следвайте посочените по-долу стъпки:

- Изключете зарядния кабел и го поставете отново в соларния панел, за да сте сигурни, че връзката между двете устройства е стабилна.
- Уверете се, чесоларният панел е насочен към слънцето и не се възпрепятства от сгради, растения или други предмети.
- Уверете се, че камерата не е при температура под 0 °C (32 °F) или над 45 °C (113 °F).

## Slovenščina

### Varnostna navodila

- Ta solarni panel Imou se lahko uporablja samo z izdelki Imou.
- Napravo prevažajte, uporabljajte in shranjujte pri dovoljeni vlažnosti in temperaturi.
- Solarnega panela ne nameščajte vzporedno s tlemi ali na mestih, kjer lahko predmeti blokirajo sončno svetlobo.
- Izogibajte se nameščanju naprave na mestih z močnim elektromagnetnim sevanjem.
- Solarnega panela ne razstavljajte ali upogibajte.
- Prepričajte se, da na panelu ni prahu, umazanije in kakršnih koli drugih delcev. Redno brišite solarni panel, da odstranite prah ali druge delce.
- Panel hranite stran od kakršne koli tekočine, da preprečite poškodbe notranjih komponent.
- Solarnega panela ne segrevajte ali postavljajte v ogenj.
- Solarnega panela ne prebadajte, udarjajte ali obtežujte.
- Območje delovne temperature montažnega nosilca je od –20 °C do 65 °C (od –4 °F do 149 °F).

### Odpravljanje težav

**Vprašanje: Zakaj solarni panel preneha polniti baterijske kamere?**

Odgovor: Če solarni panel ne polni vaše kamere, sledite spodnjim korakom:

- Odklopite polnilni kabel in ga ponovno vstavite v solarni panel, da zagotovite stabilno povezavo med obema napravama.
- Prepričajte se, da je vaš solarni panel usmerjen proti soncu in ga ne ovirajo zgradbe, rastline ali drugi predmeti.
- Prepričajte se, da vaša kamera ni v območju temperature pod 0 °C (32 °F) ali nad 45 °C (113 °F).

## Hrvatski

### Sigurnosne upute

- Ova Imou solarna ploča primjenjiva je samo na Imou proizvode.
- Uređaj prenosite, koristite i spremajte u prostoru s dopuštenom vlažnosti i temperaturom.
- Solarnu ploču ne montirajte paralelno s tlom ili na mjestima s objektima koji blokiraju sunčevu svjetlost.
- Izbjegavajte montiranje uređaja na mjestima s jakim elektromagnetskim zračenjem.
- Nemojte rastavljati ili savijati solarnu ploču na bilo kakav način.
- Pazite da je ploča bez prašine, prljavštine i bilo koje vrste ostataka. Redovito brišite solarnu ploču kako biste uklonili prašinu ili ostatke.
- Ploču držite podalje od tekućina kako biste izbjegli oštećivanje unutrašnjih komponenata.
- Nemojte zagrijavati solarnu ploču ili je stavljati u vatru.
- Nemojte bušiti, udarati ili stavljati težak teret na solarnu ploču.
- Raspon radne temperature nosača za montiranje je od -20 °C do +65 °C (-4 °F do +149 °F).

### Otklanjanje poteškoća

**P: Zbog čega solarna ploča prestaje puniti kamere koje se napajaju iz baterije?**

O: Ako solarna ploča ne napaja kameru, slijedite korake u nastavku:

- Isključite kabel za napajanje i ponovno ga uključite u solarnu ploču kako biste osigurali stabilnu vezu između oba uređaja.
- Pazite da je solarna ploča usmjerena prema suncu i da nije blokirana zgradama, biljkama ili drugim objektima.
- Pazite da se kamera ne nalazi na temperaturama nižim od 0 °C (32 °F) ili višim od 45 °C (113 °F).